平成30年度　東播新人大会　女子組み合わせ

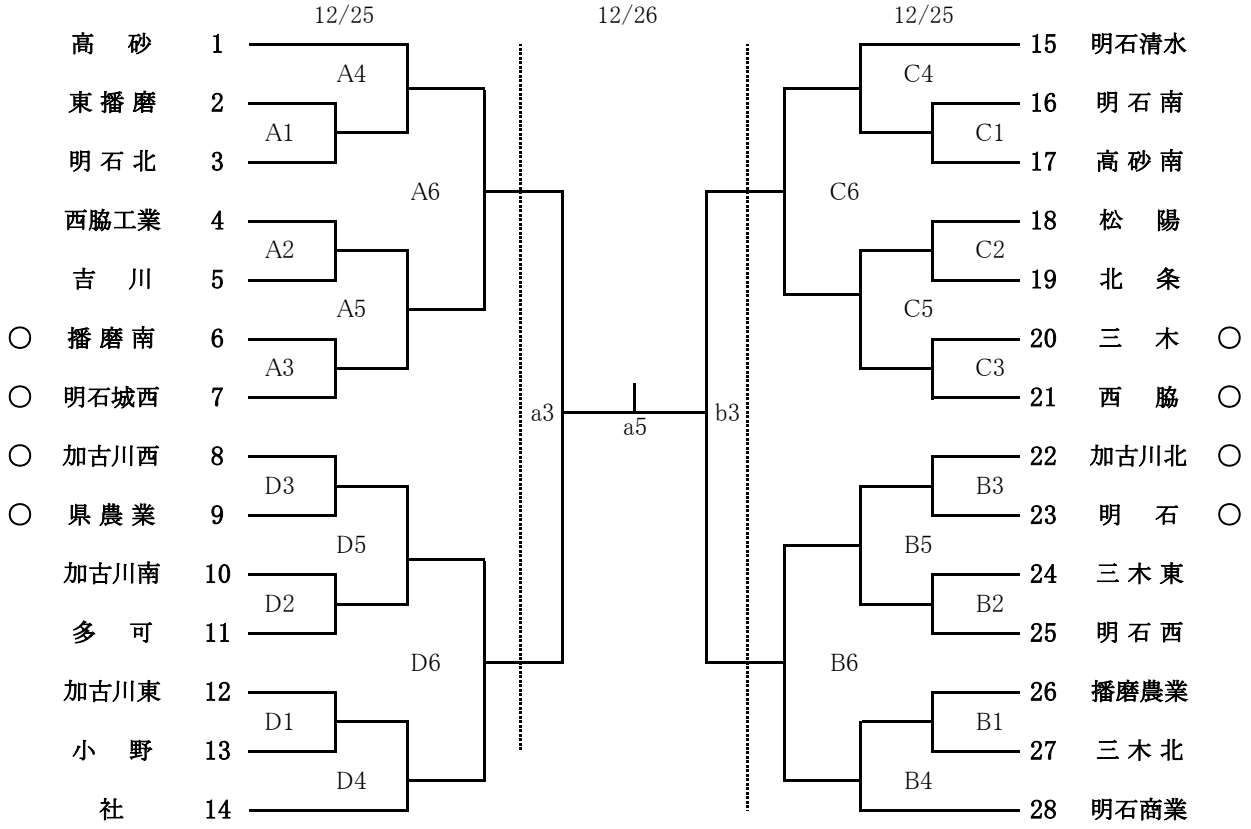

敗者復活戦(5-8位決定戦)

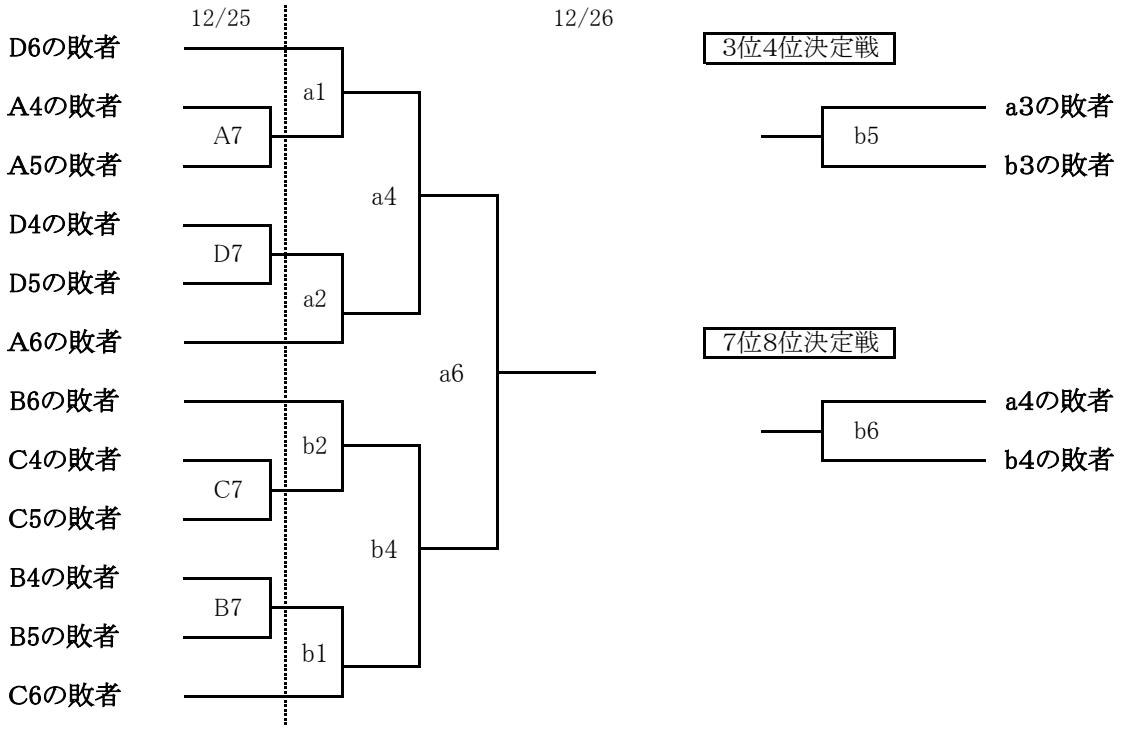

1位	2位	3位	4位

5位	6位	7位	8位