令和6年度　全日本バレーボール高等学校選手権大会
兵庫県予選大会　西播磨地区予選（女子）

日程　及び　会場　　令和6年9月21日（土）　県立福崎高等学校
県立龍野高等学校
令和6年9月22日（日）　市立姫路高等学校

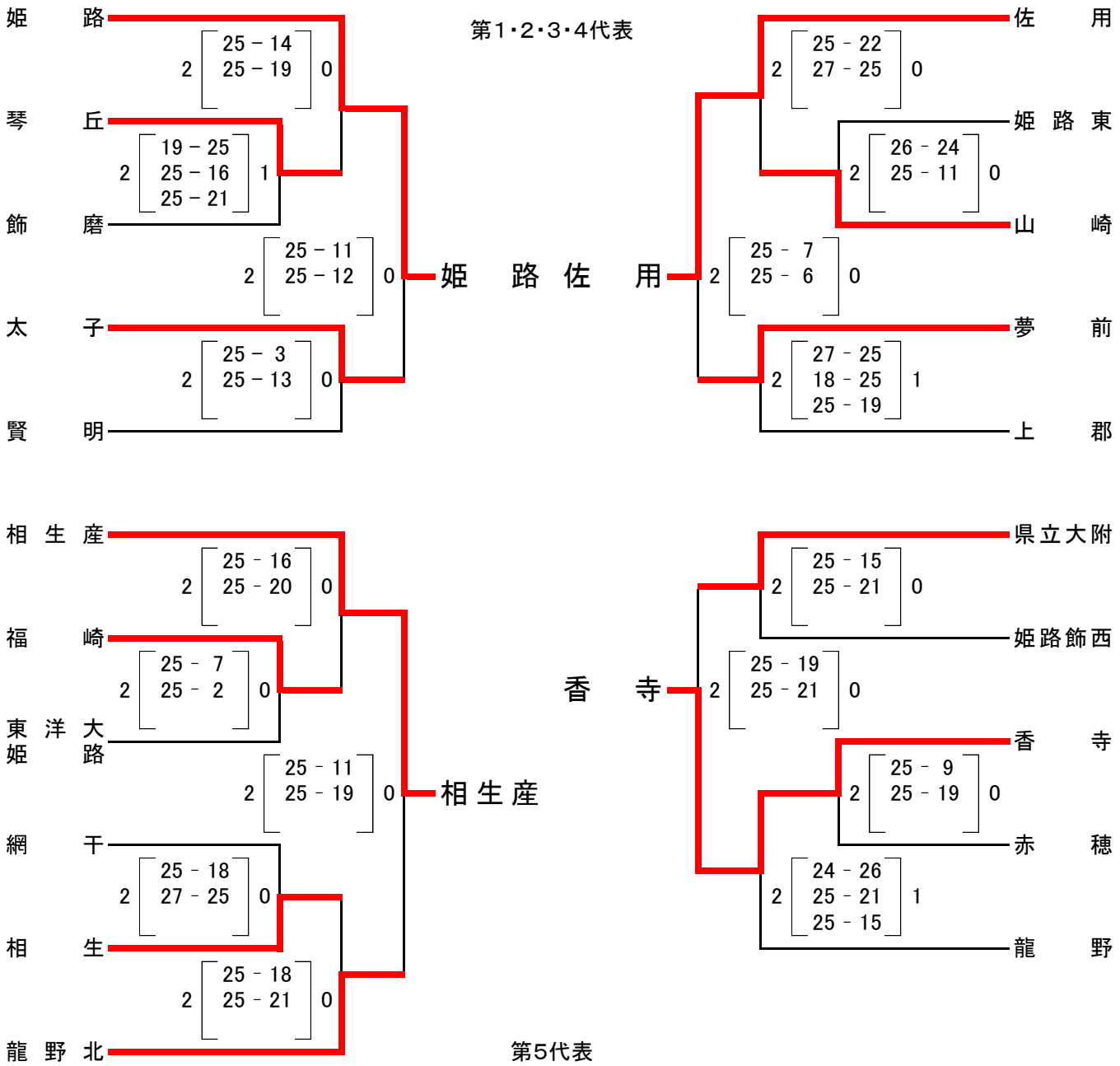

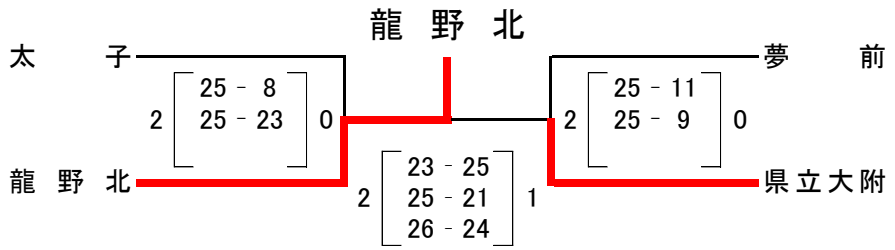

推薦出場	日ノ本	姫路女学院	姫路南	姫路西	姫路商
西播地区代表	姫路	相生産	佐用	香寺	龍野北