令和2年度　兵庫県高等学校ソフトテニス新人中央大会
令和元年11月6日・7日
吉川総合公園・しあわせの村
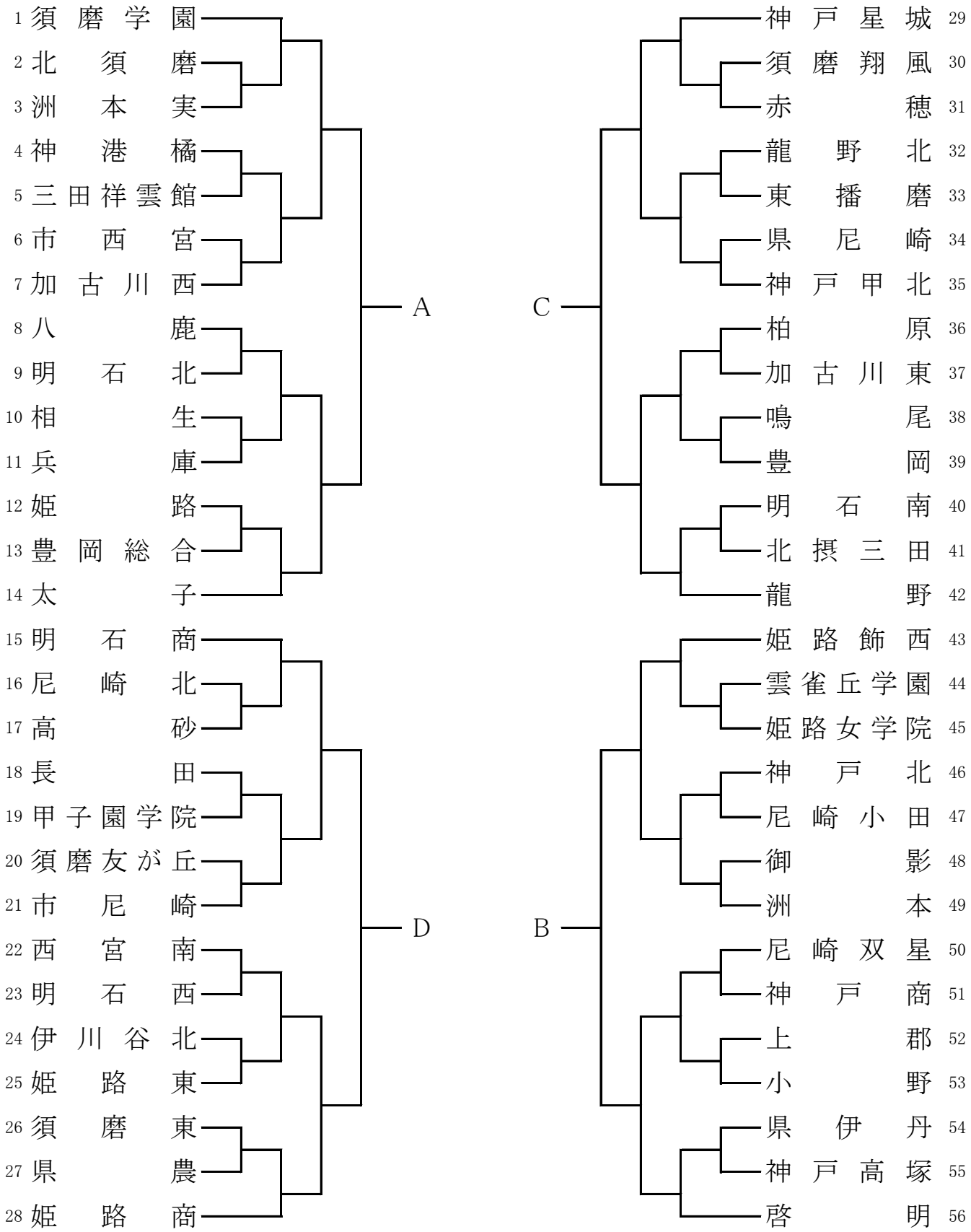
女子団体戦