平成30年度　兵庫県高等学校総合体育大会ソフトテニス阪神支部予選大会　男子個人戦

平成30年5月3日・5日
市尼崎高校・西猪名公園テニスコート

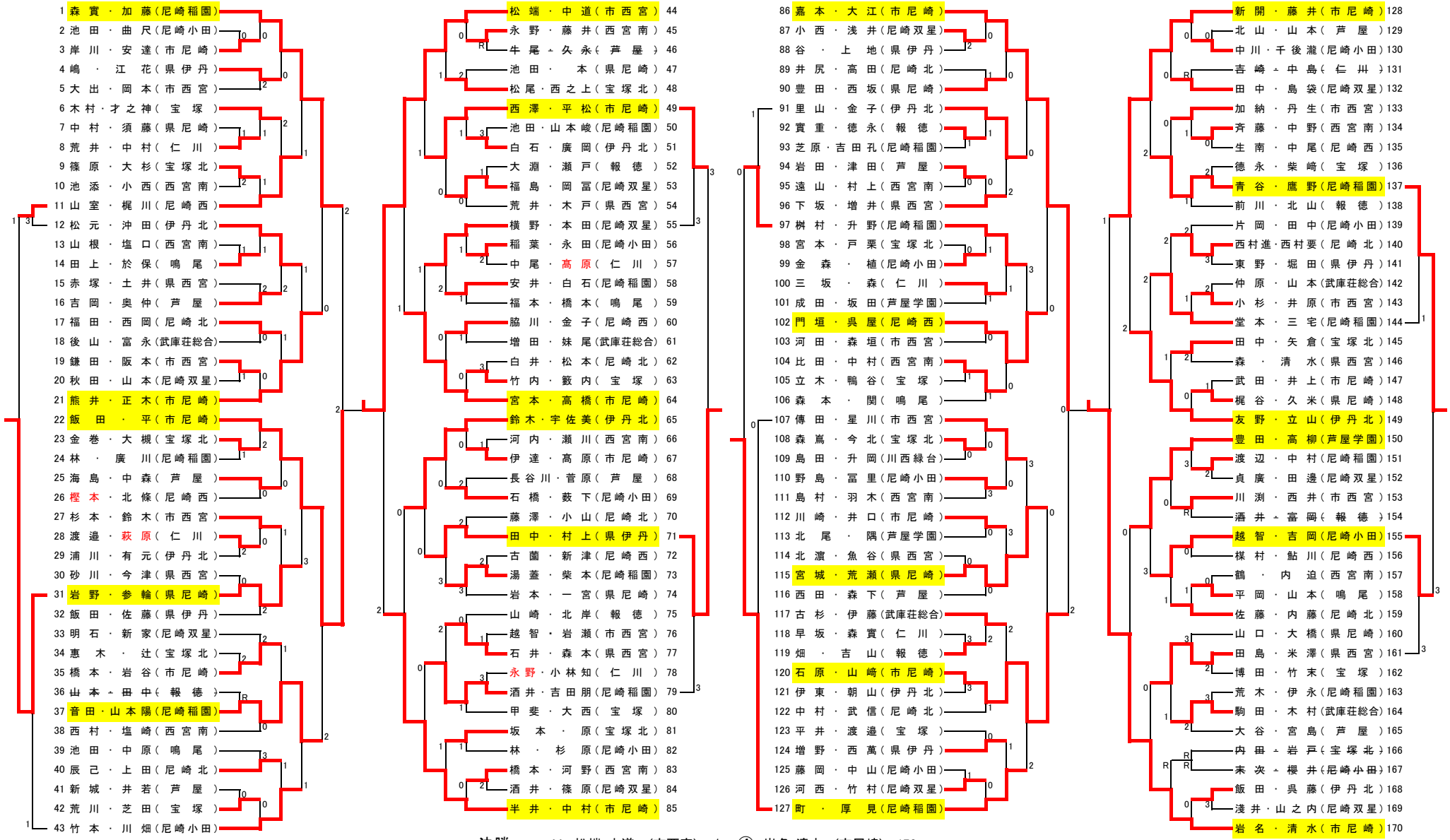

決勝	44	松端・中道	（市西宮）	1－④	岩名・清水　（市尼崎）　170
敗者復活3回戦	11	山室・梶川	（尼崎西）	1－④	西澤・平松　（市尼崎）　49
同	97	桝村・升野	（尼崎稲園）	1－④	越智・吉岡（尼崎小田）　155