令和2年度　兵庫県民大会　少年女子の部　兼　兵庫県高等学校総合体育大会
令和2年8月4日・5日
しあわせの村
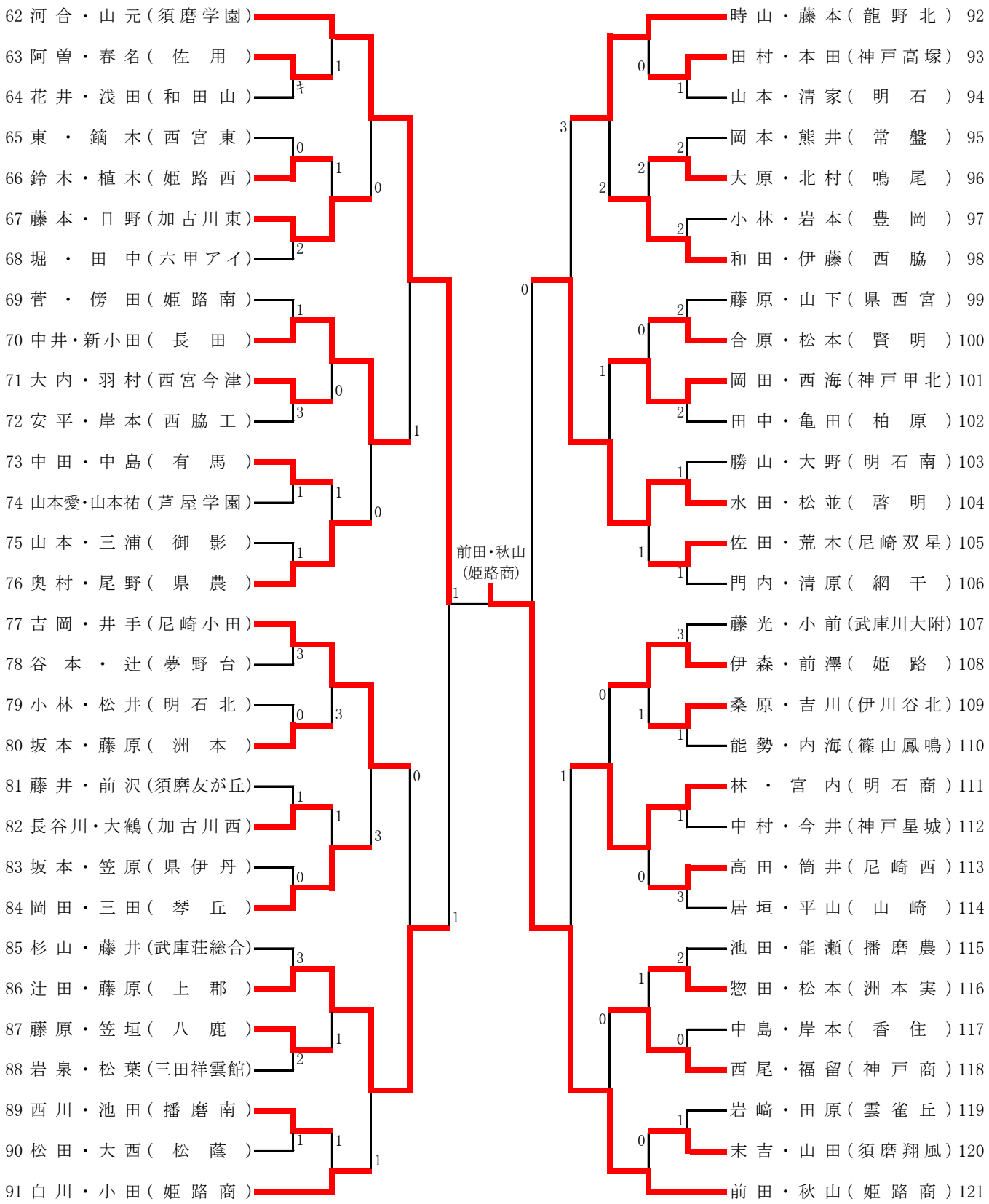
その (2)