令和2年度　兵庫県民大会　少年男子の部 兼　兵庫県高等学校総合体育大会代替大会
令和2年8月3日･5日
しあわせの村
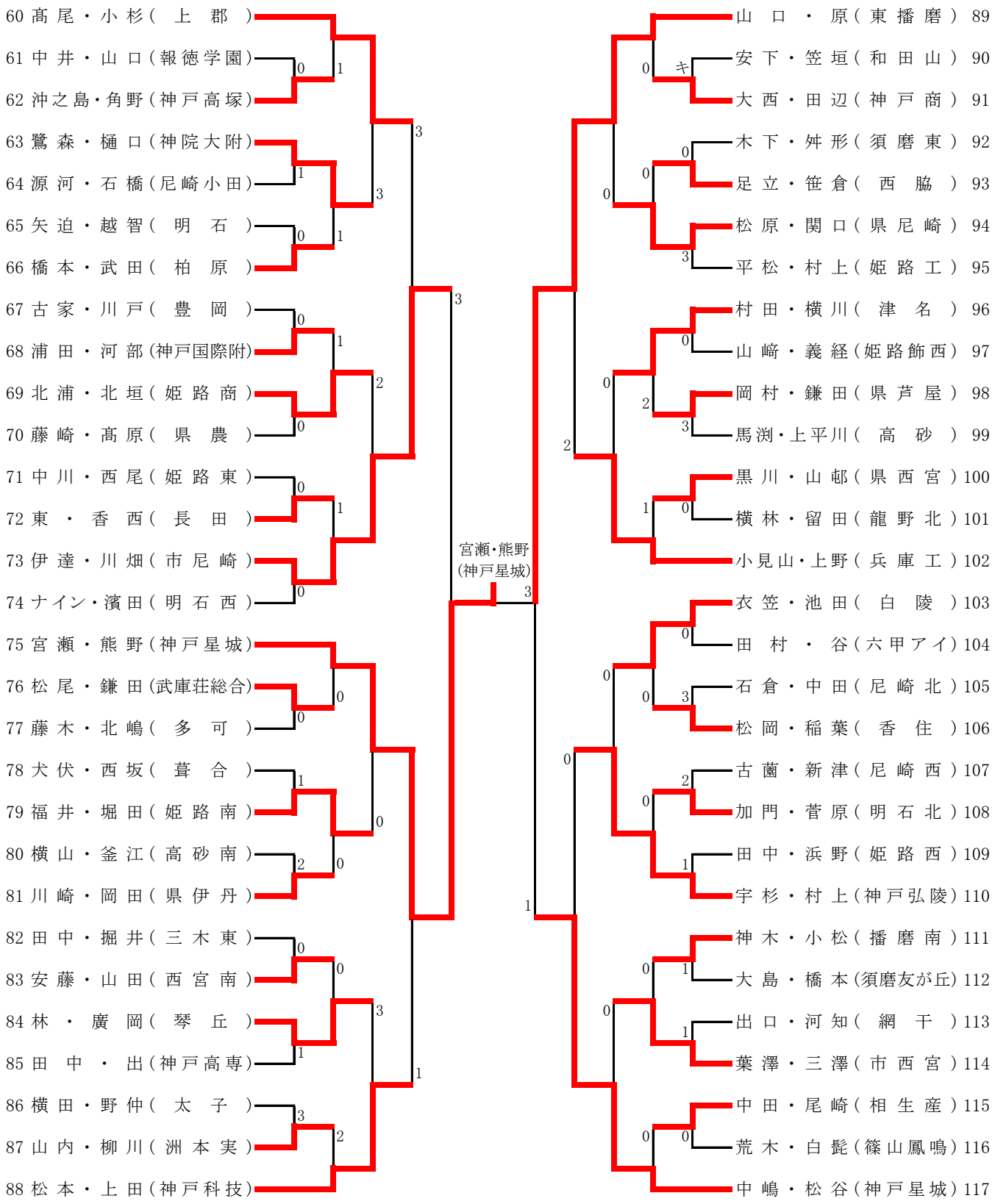
その (2)