第69回兵庫県高等学校総合体育大会

女子団体
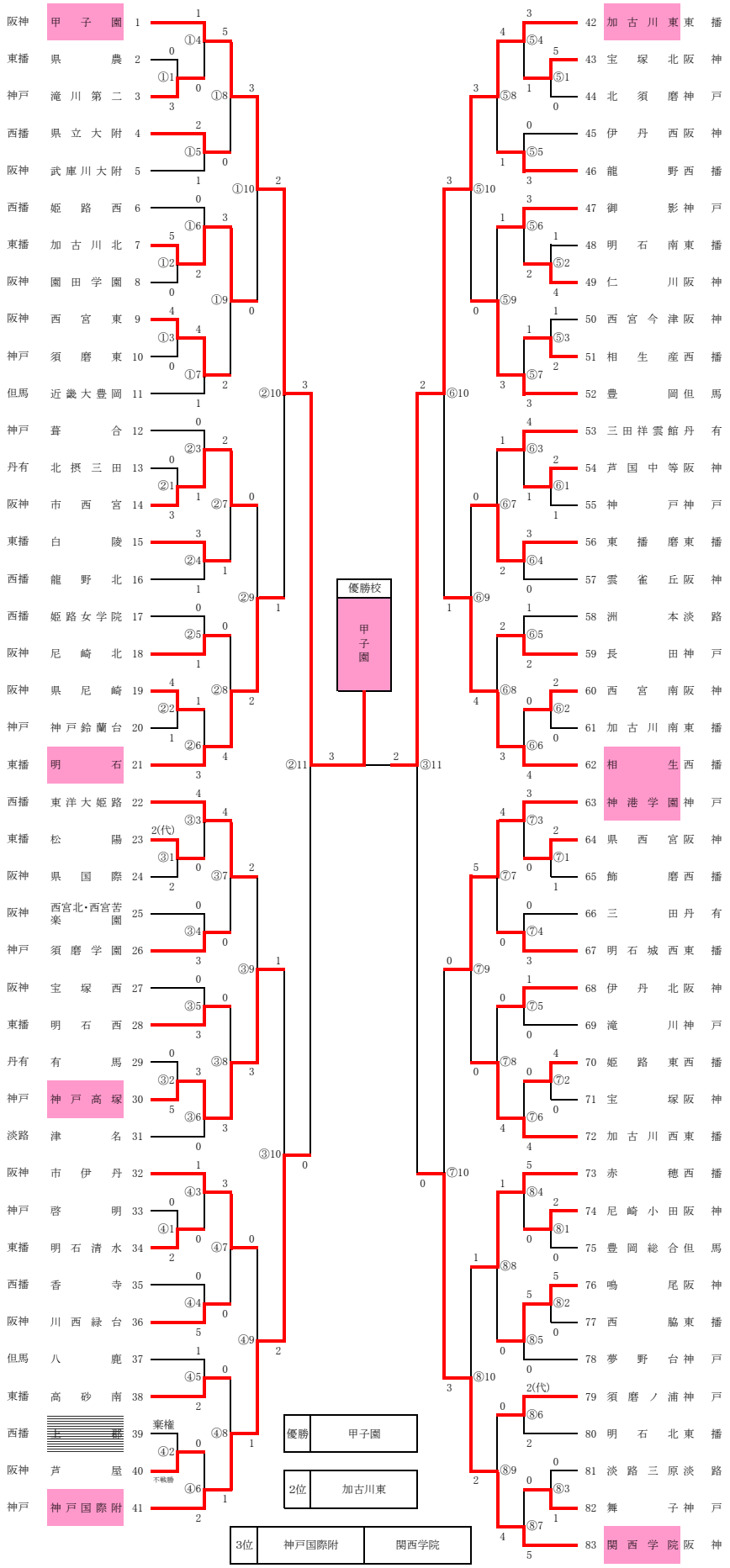
6月6日（金）