第69回兵庫県高等学校総合体育大会

男子団体
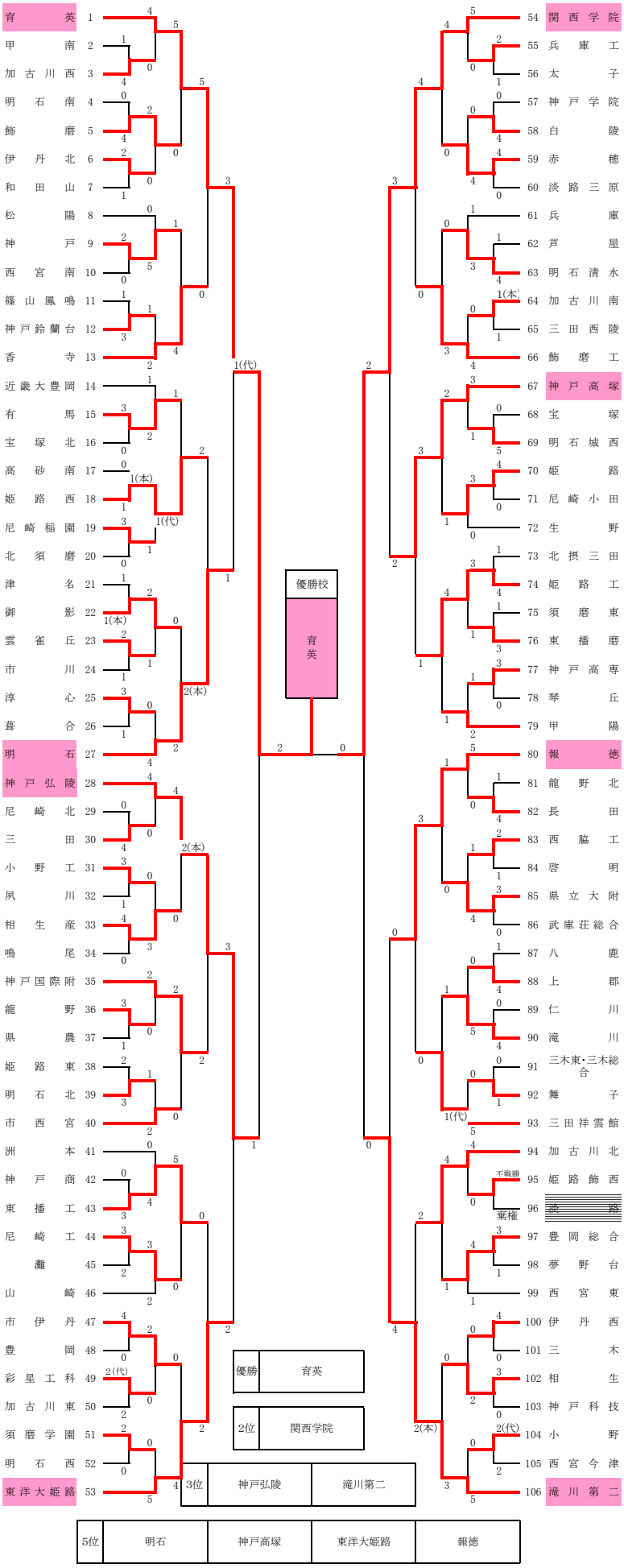
6月7日（土）