第72回兵庫県高等学校新人剣道大会

女子個人
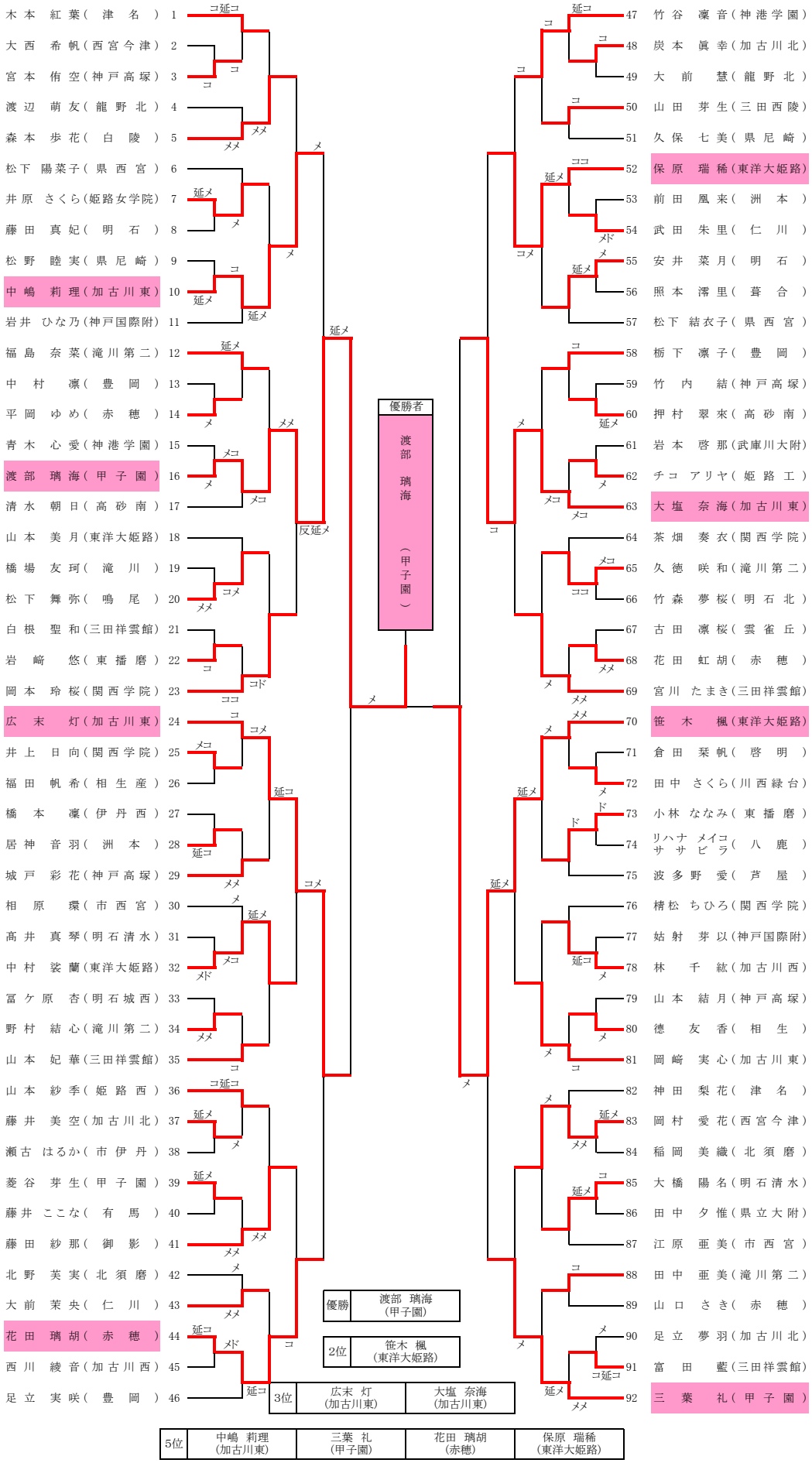
11月7日（金）