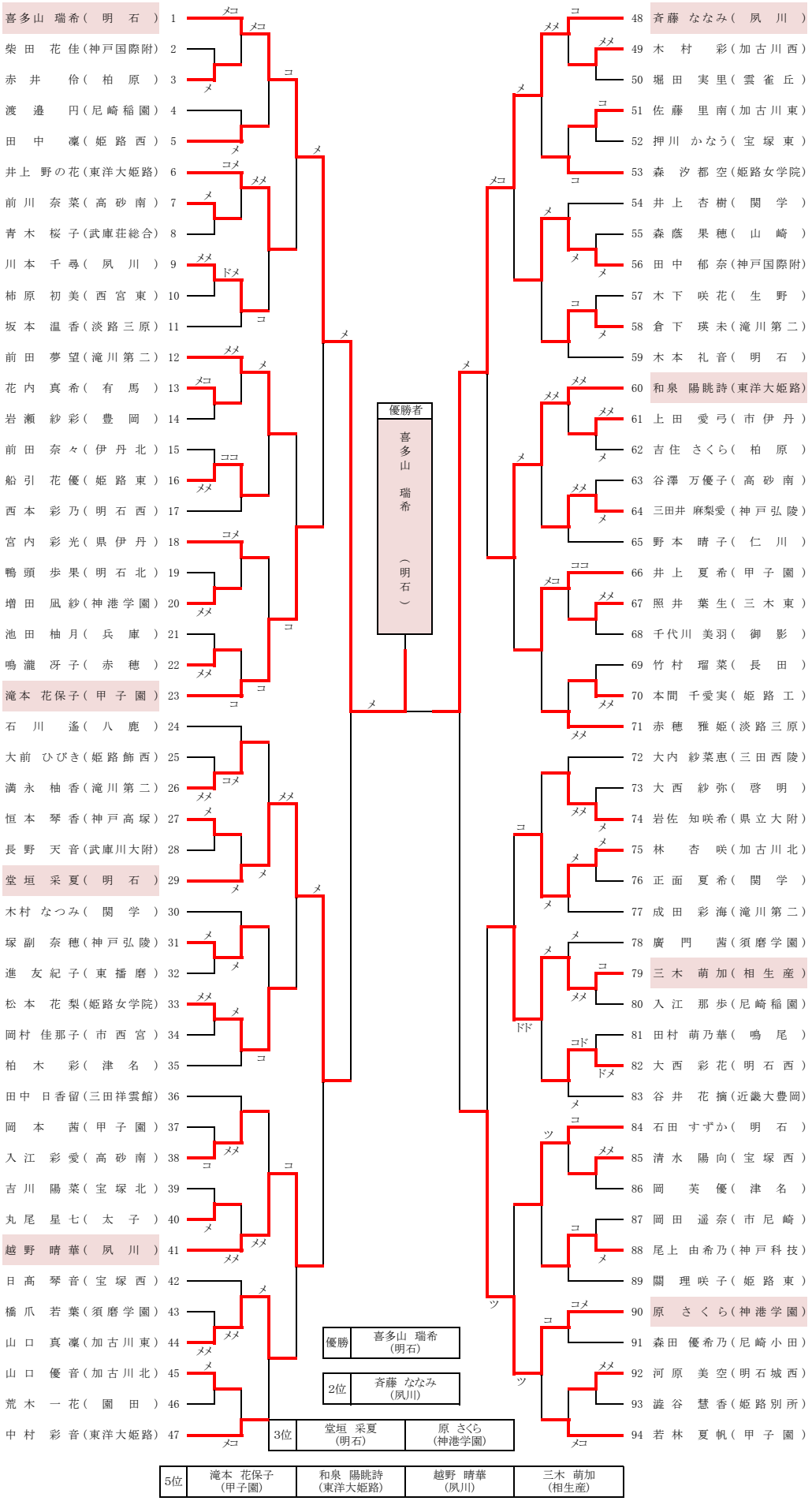第67回兵庫県高等学校新人剣道大会
女子個人試合
11月20日(金)