第66回兵庫県高等学校新人剣道大会

男子団体試合
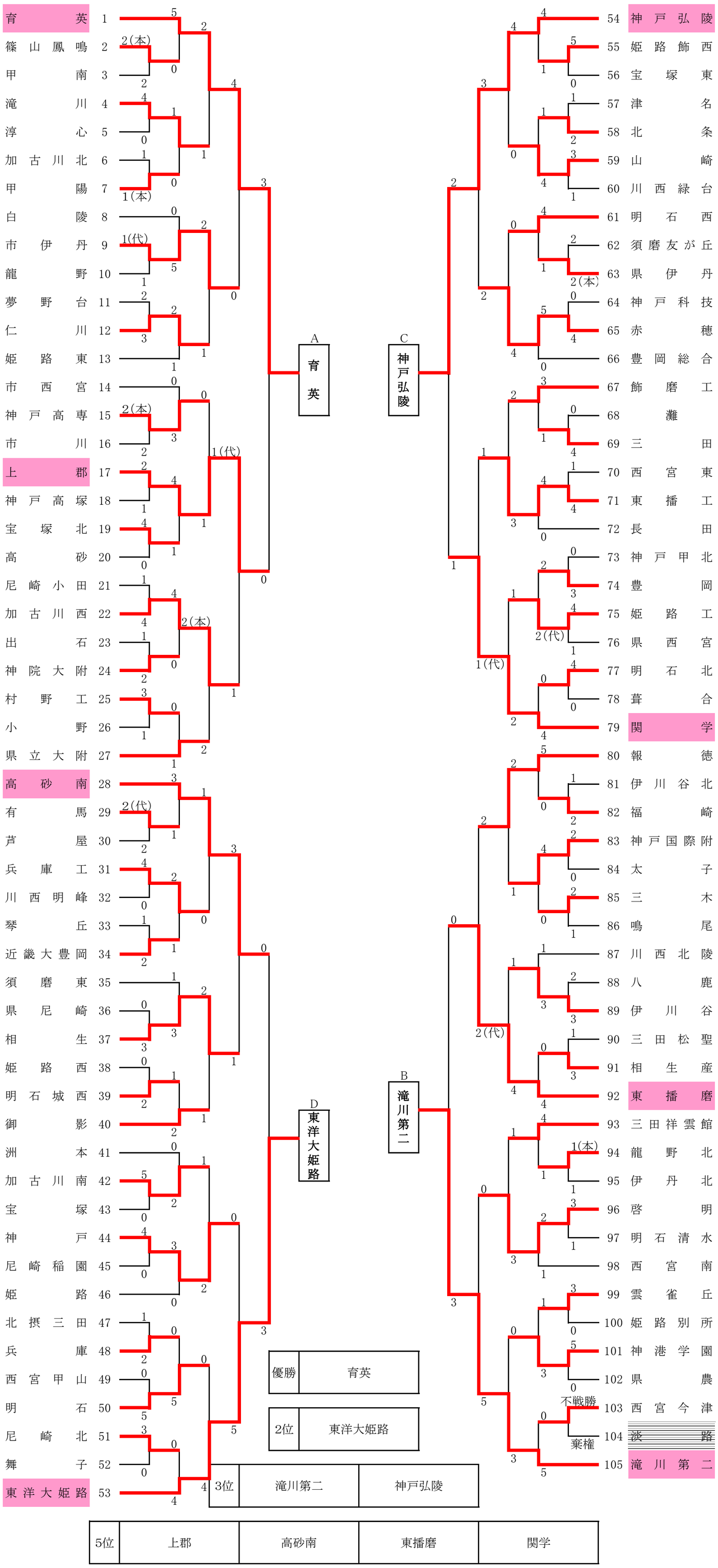
11月9日（土）