第60回兵庫県高等学校総合体育大会

男子団体試合
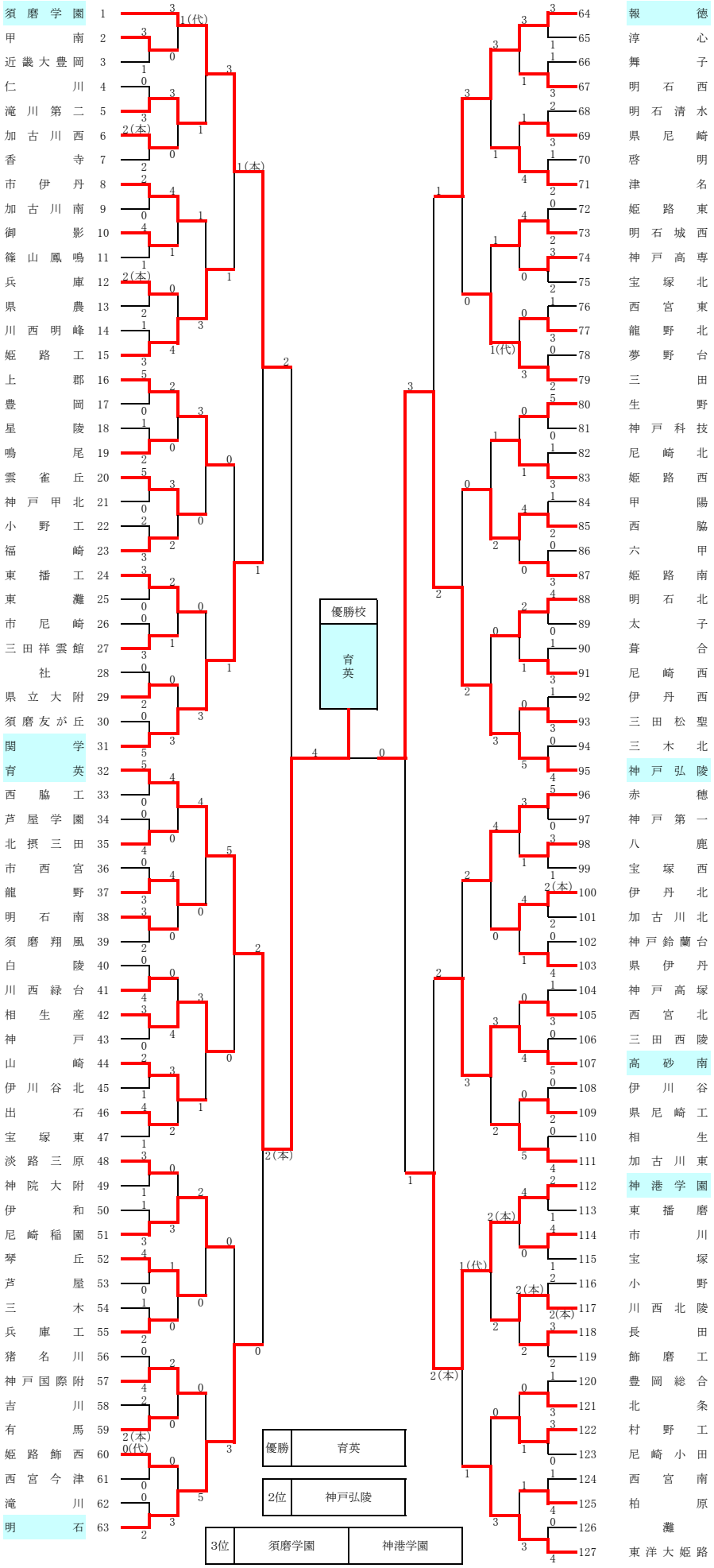
平成28年6月5日