第59回兵庫県高等学校総合体育大会

女子個人試合NO. 1

平成27年5月31日(日)

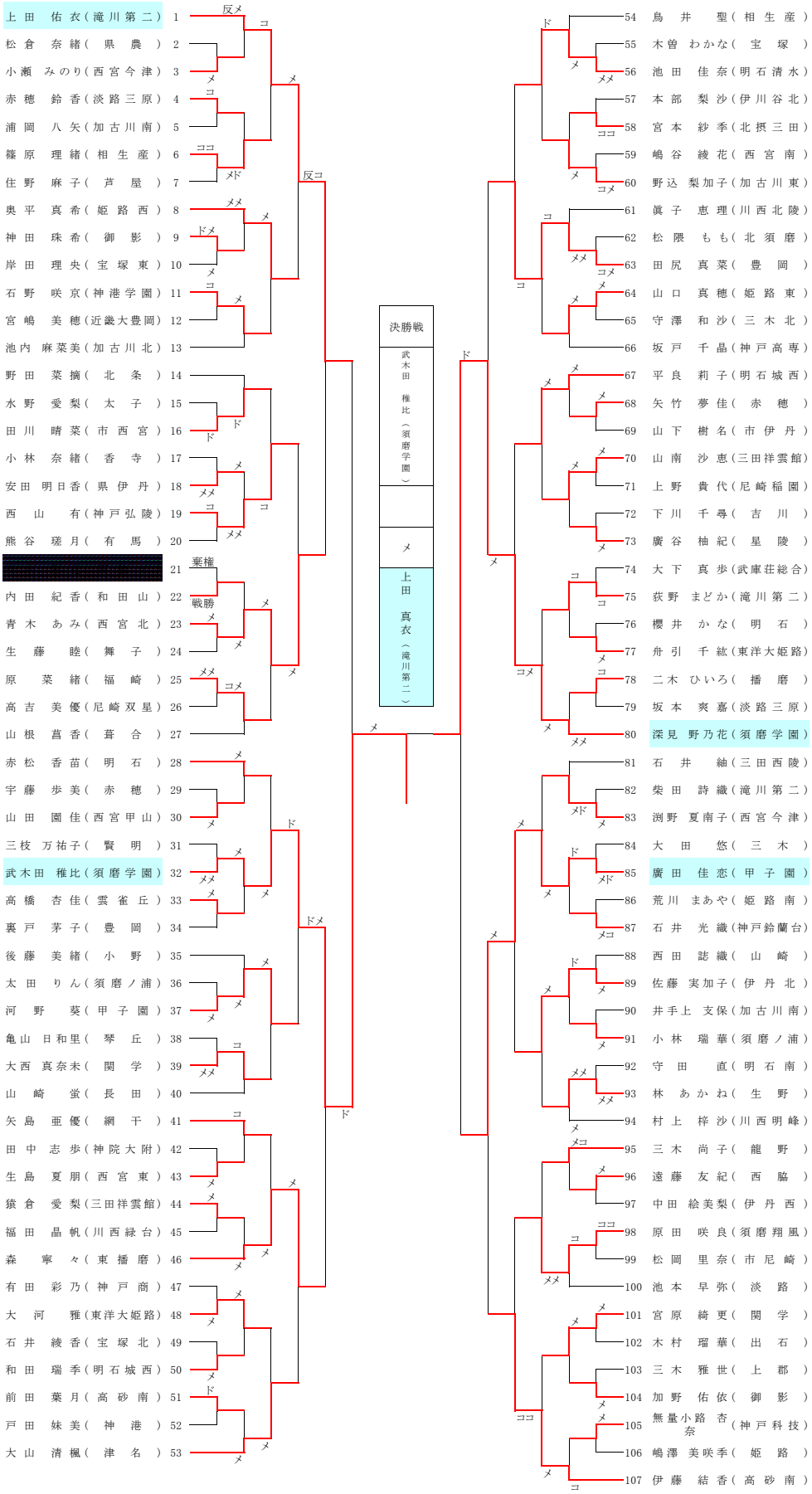

第59回兵庫県高等学校総合体育大会

女子個人試合NO. 2
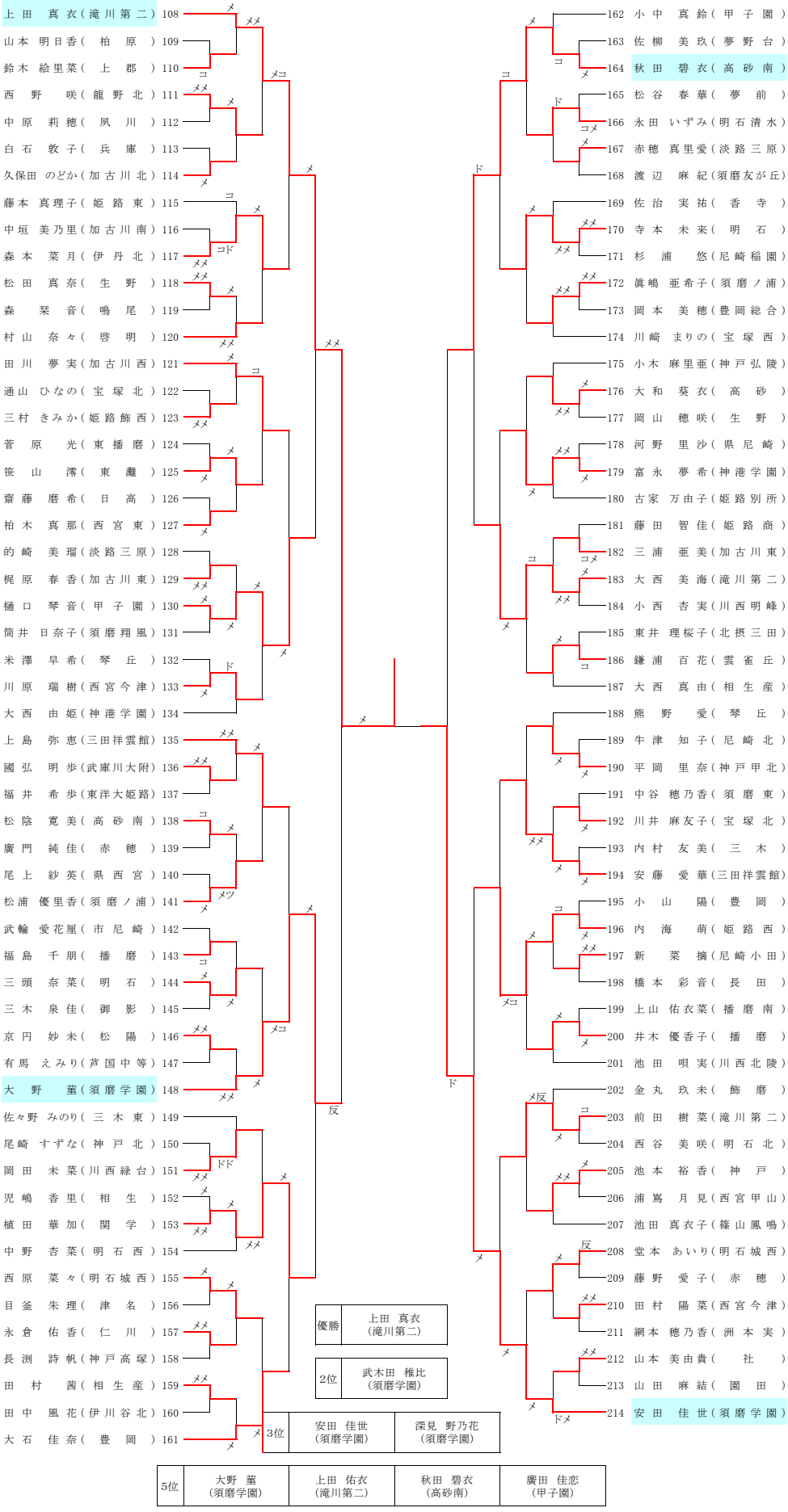
平成27年5月31日(日)