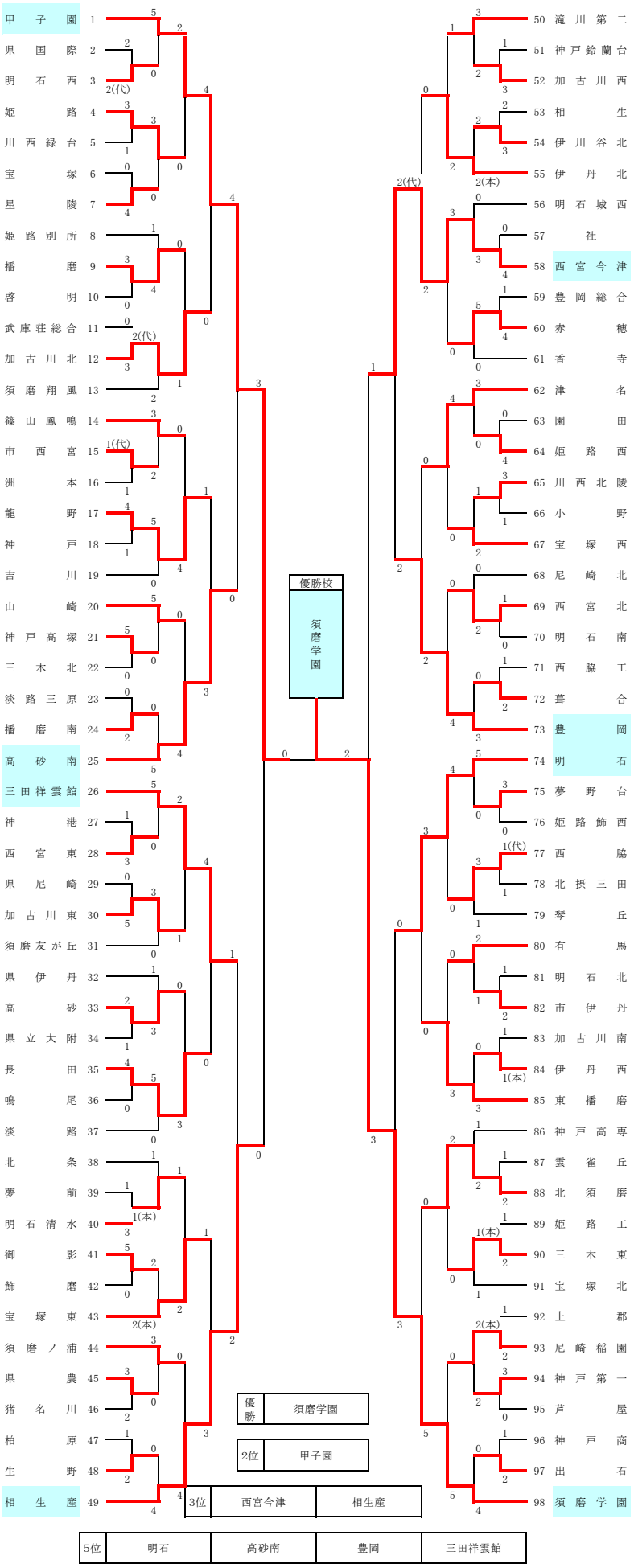第58回兵庫県高等学校総合体育大会
女子団体試合