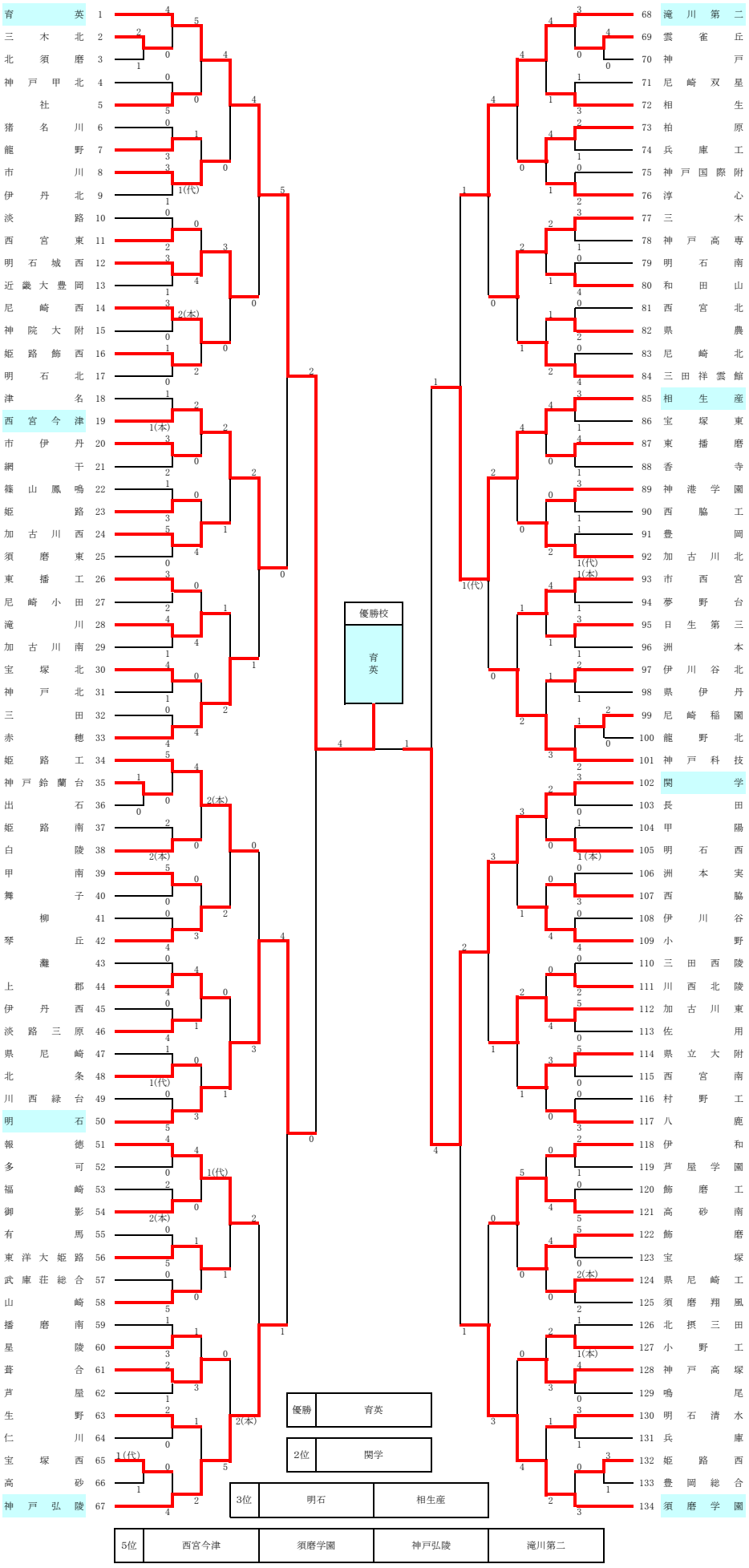第58回兵庫県高等学校総合体育大会
男子団体試合