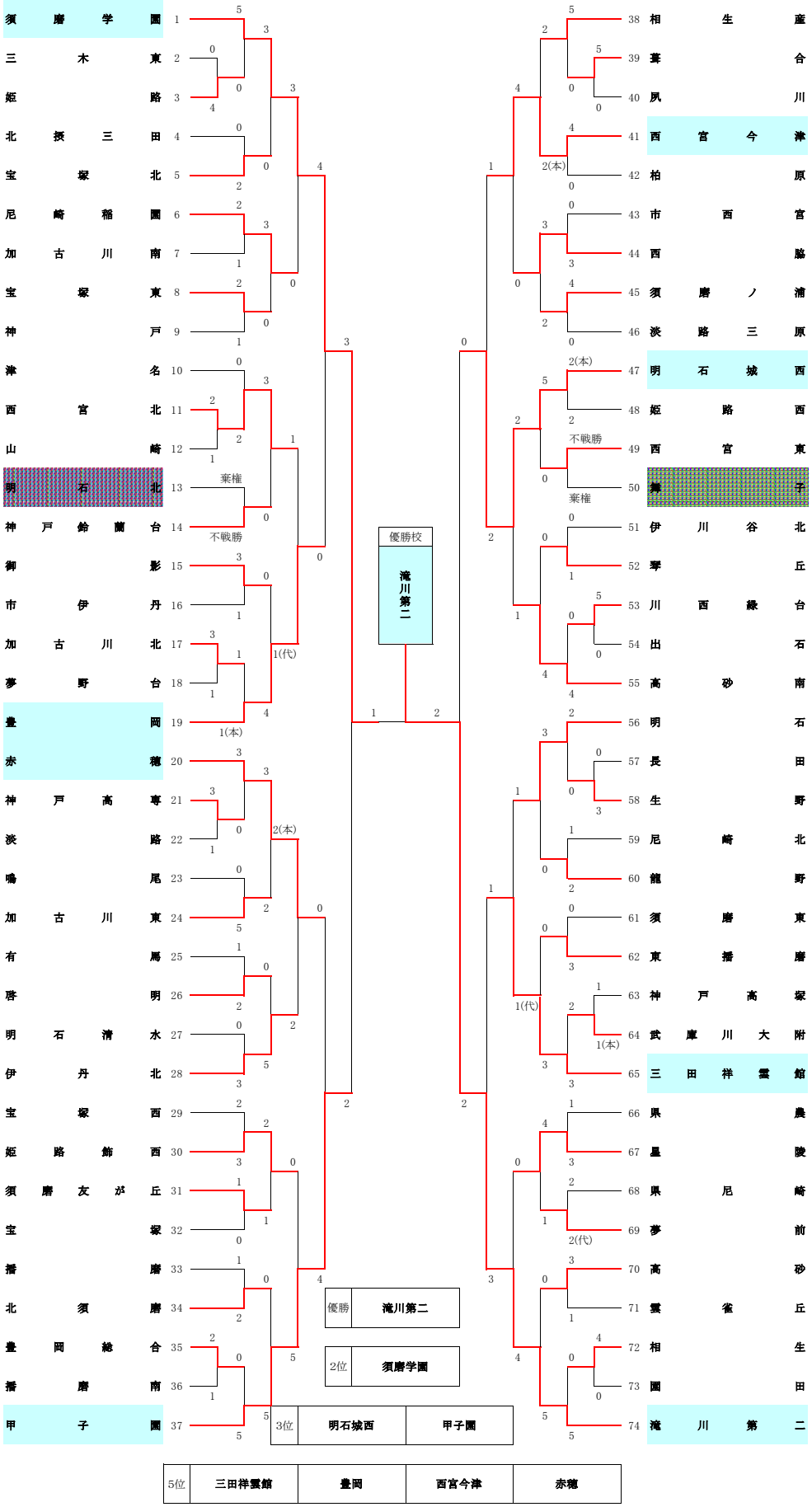第61回兵庫県高等学校新人剣道大会
女子団体試合
平成26年11月9日（日）