第61回兵庫県高等学校新人剣道大会

男子団体試合
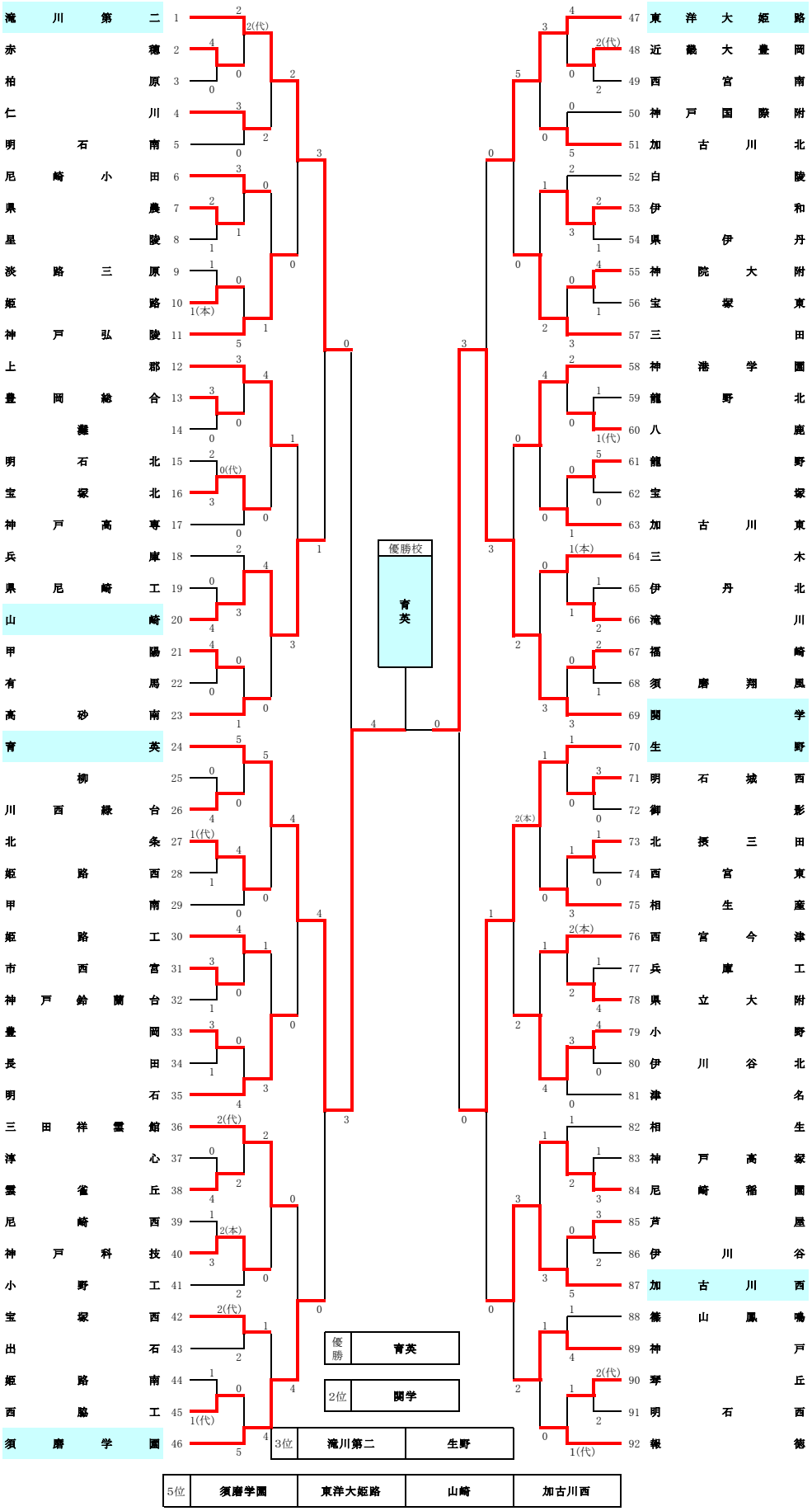
平成26年11月8日（土）