女子団体戦

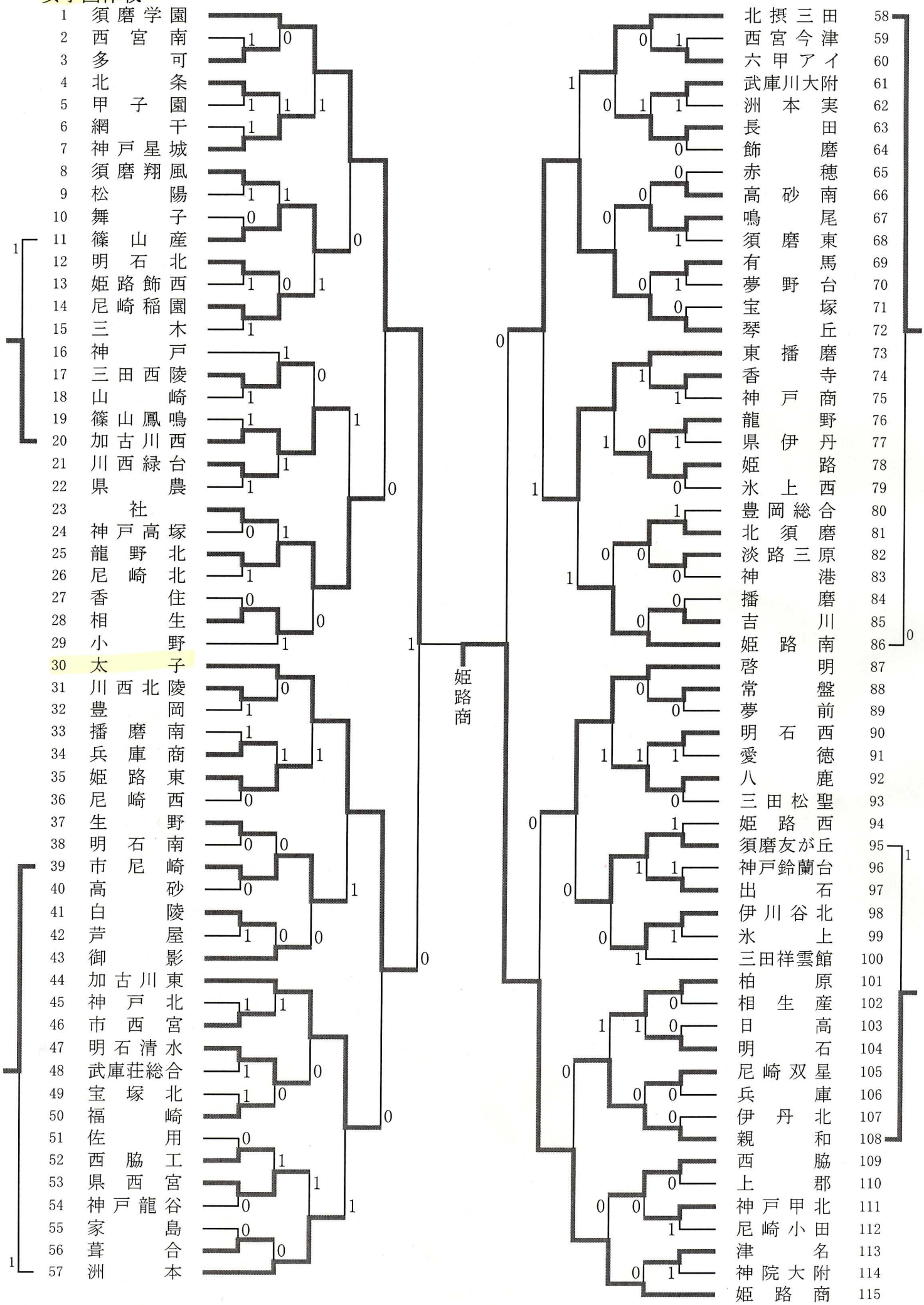
1 須磨学園
2 西宮南
3 多可
4 北条
5 甲子園
6 網干
7 神戸星城
8 須磨翔風
9 松陽
10 舞子
11 篠山産
12 明石北
13 姫路飾西
14 尼崎稲園
15 三木
16 神戸
17 三田西陵
18 山崎
19 篠山鳳鳴
20 加古川西
21 川西緑台
22 県農
23 社
24 神戸高塚
25 龍野北
26 尼崎北
27 香住
28 相生
29 小野
30 太子
31 川西北陵
32 豊岡
33 播磨南
34 兵庫商
35 姫路東
36 尼崎西
37 生野
38 明石南
39 市尼崎
40 高砂
41 白陵
42 芦屋
43 御影
44 加古川東
45 神戸北
46 市西宮
47 明石清水
48 武庫荘総合
49 宝塚北
50 福崎
51 佐用
52 西脇工
53 県西宮
54 神戸龍谷
55 家島
56 葺合
57 洲本
58 北摂三田
59 西宮今津
60 六甲アイ
61 武庫川大附
62 洲本実
63 長田
64 飾磨
65 赤穂
66 高砂南
67 鳴尾
68 須磨東
69 有馬
70 夢野台
71 宝塚
72 琴丘
73 東播磨
74 香寺
75 神戸商
76 龍野
77 県伊丹
78 姫路
79 氷上西
80 豊岡総合
81 北須磨
82 淡路三原
83 神港
84 播磨
85 吉川
86 姫路南
87 啓明
88 常盤
89 夢前
90 明石西
91 愛徳
92 八鹿
93 三田松聖
94 姫路西
95 須磨友が丘
96 神戸鈴蘭台
97 出石
98 伊川谷北
99 氷上
100 三田祥雲館
101 柏原
102 相生産
103 日高
104 明石
105 尼崎双星
106 兵庫
107 伊丹北
108 親和
109 西脇
110 上郡
111 神戸甲北
112 尼崎小田
113 津名
114 神院大附
115 姫路商
姫路商