令和6年度　前期西播高等学校総合体育大会　バレーボール競技（男子）

日程　及び　会場　　令和6年4月20日（土）　県立山崎高等学校
　　県立飾磨工業高等学校
　　令和6年4月21日（日）　県立山崎高等学校
　　令和6年4月27日（土）　県立姫路工業高等学校

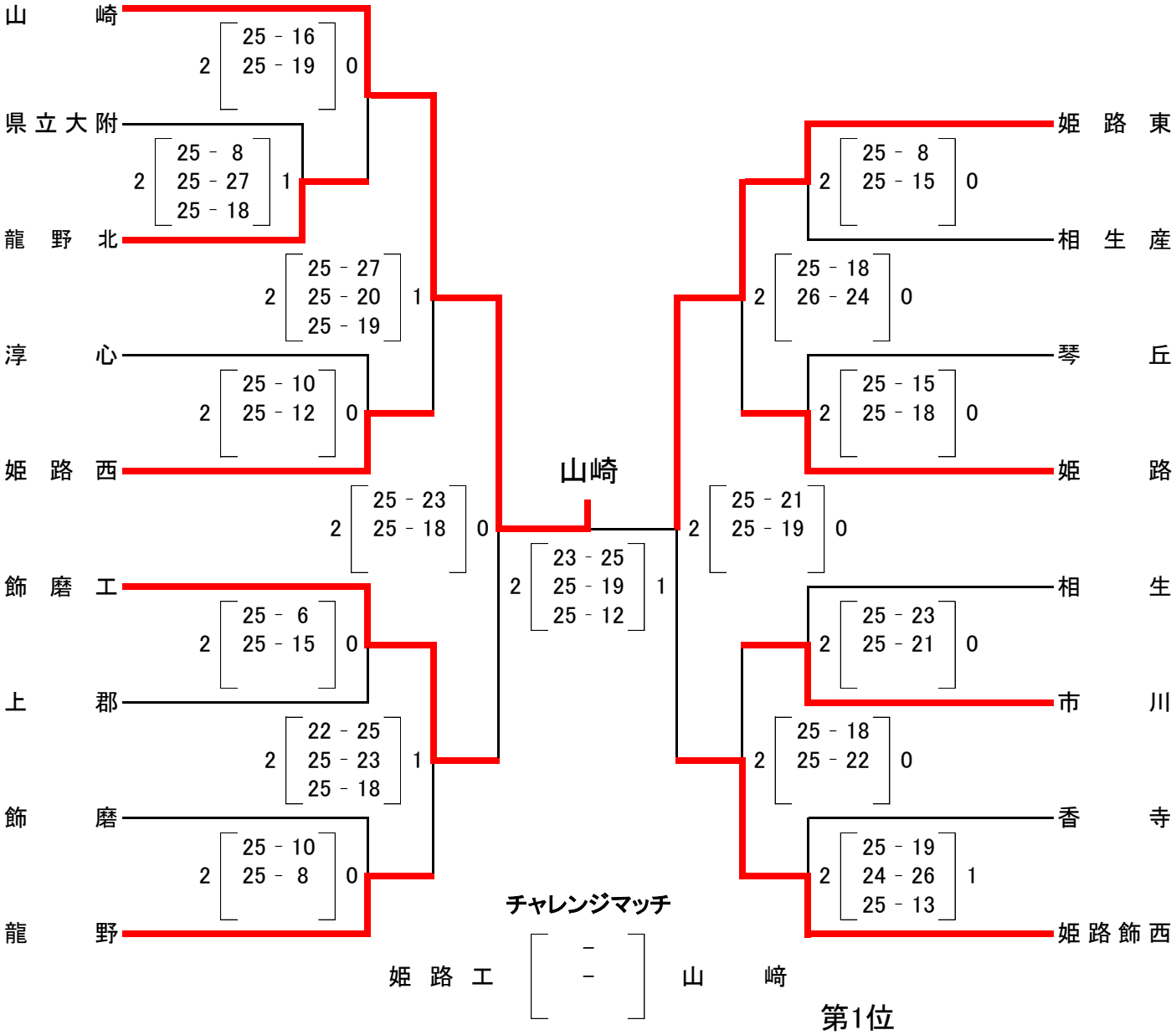

第1位

第2位

第3位　姫路東