平成31年度　前期西播総合体育大会　バレーボール競技（女子）

日程　及び　会場　　平成31年4月20日（土）　県立龍野北高等学校
　　県立相生高等学校
　　平成31年4月21日（日）　県立龍野北高等学校
　　平成31年4月27日（土）　県立姫路工業高等学校

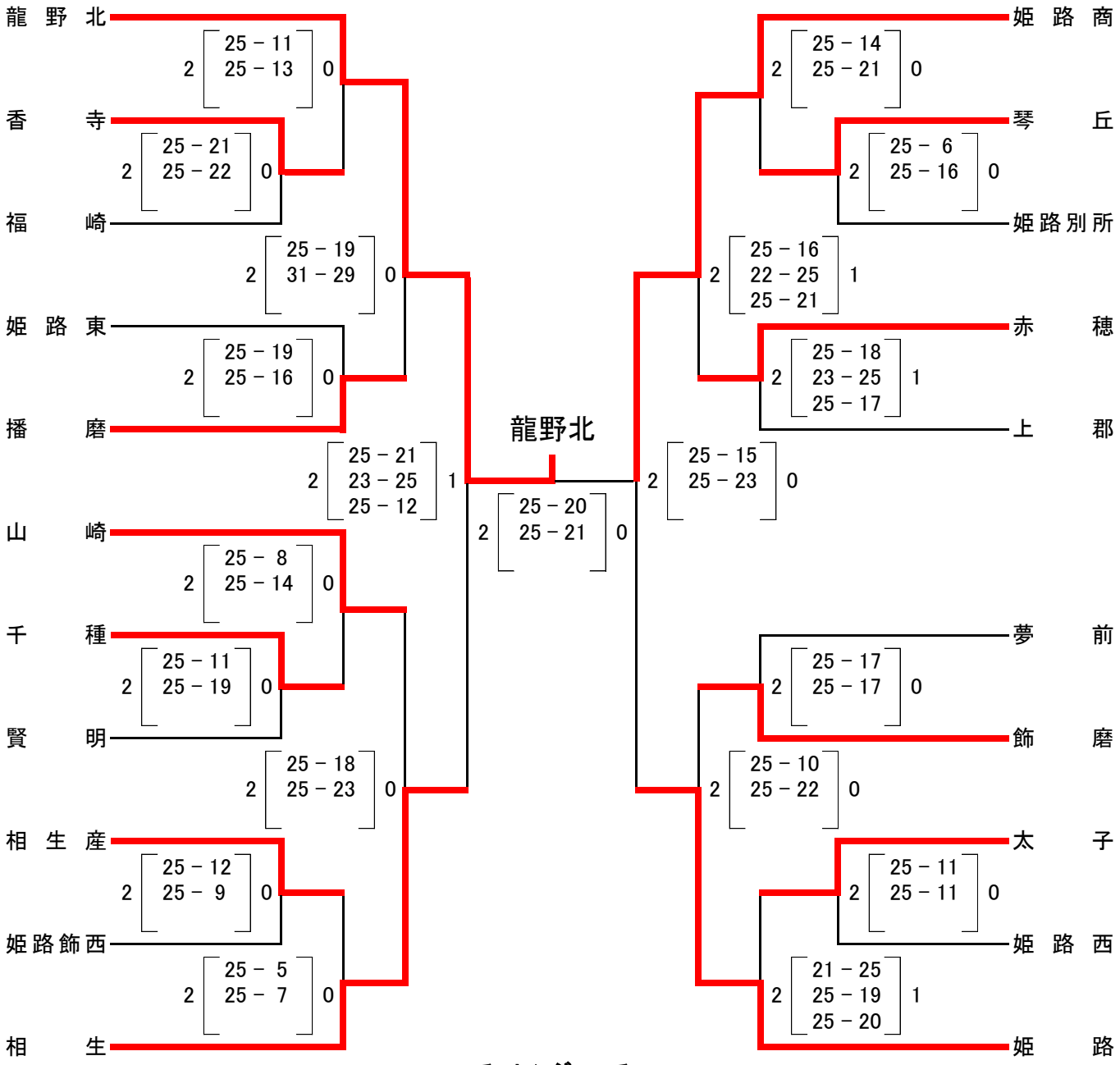

チャレンジマッチ

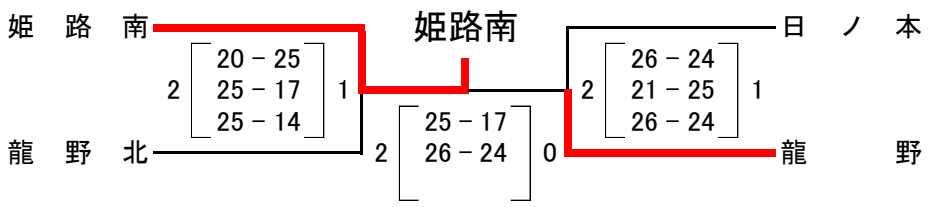

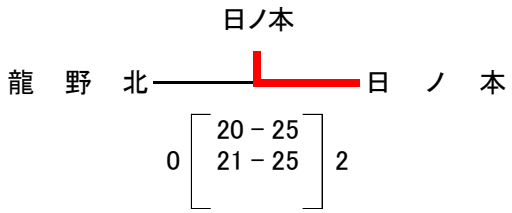

第1位　姫路南
第2位　龍野
第3位　日ノ本
第4位　龍野北