平成27年度　秋季西播高等学校バレーボール優勝大会（女子）

期日・会場　11月21日（土）　a・b コート　県立福崎高等学校　　会場責任者 内海
　　c・d コート　県立赤穂高等学校　　会場責任者 田中
　　11月22日（日）　B コート　県立姫路工業高等学校　会場責任者 津田

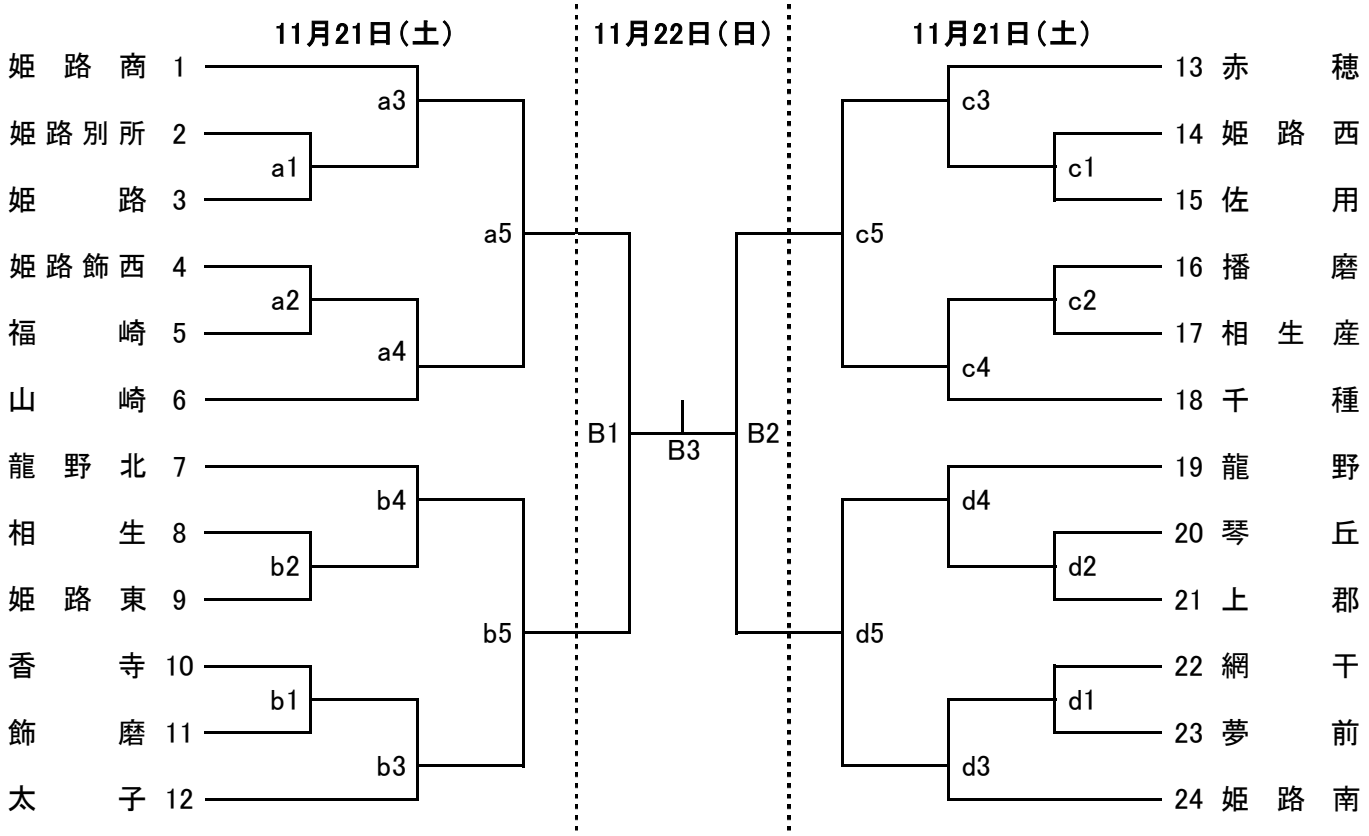

開館　　両日ともに 9時00分

試合開始設定時刻

	第1試合	第2試合	第3試合	第4試合	第5試合
両日	10:00	11:00	12:00	13:00	14:00

会場練習時間及びチーム

	コート	9:05～9:20		9:20～9:35		9:35～9:50	
11月21日（土）	a	姫路飾西	福崎	姫路商		姫路別所	姫路
	b	相生	姫路東	太子		香寺	飾磨
	c	播磨	相生産	赤穂		姫路西	佐用
	d	琴丘	上郡	姫路南		網干	夢前
11月22日（日）	B			B2に出場するチーム		B1に出場するチーム	

第1試合の審判・補助役員

	コート	主・副審		補助役員	
11月21日（土）	a	姫路商		姫路商	
	b	太子		太子	
	c	赤穂		赤穂	
	d	姫路南		姫路南	
11月22日（日）	B	B2に出場するチーム		B2に出場するチーム	

県高体連西播磨支部バレーボール部　公式ホームページ
http://www.hyogo-c.ed.jp/~koutairen/volley/seiban/index_sei.html