# 平成26年度　前期西播総合体育大会バレーボール競技（男子）

期日・会場　４月２６日(土)　a・bコート　県立飾磨工業高等学校　会場責任者 津田
４月２７日(日)　A コート　県立飾磨工業高等学校　会場責任者 津田
４月２９日(火)　AAコート　県立姫路工業高等学校　会場責任者 津田

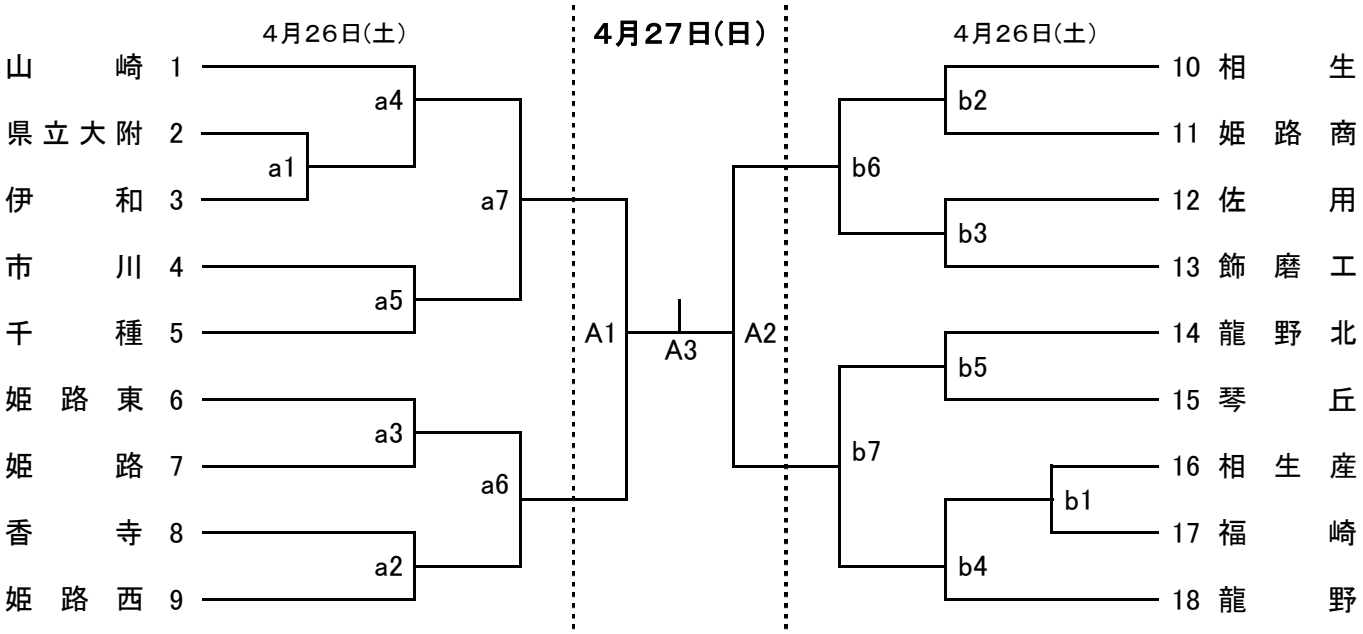


チャレンジマッチ
4月29日　火

| | | | |
|---|---|---|---|
| AA1 | 姫路工 | Vs | トーナメント1位 |
| AA2 | 姫路南 | Vs | トーナメント1位 |
| AA3 | 姫路工 | Vs | 姫路南 |

開　館　３日間とも ９時00分

試合開始設定時刻

| | 第1試合 | 第2試合 | 第3試合 | 第4試合 | 第5試合 | 第6試合 | 第7試合 |
|---|---|---|---|---|---|---|---|
| 4月26日(土) | 10:00 | 11:00 | 12:00 | 13:00 | 14:00 | 15:00 | 16:00 |
| 4月27日(日) | 10:00 | 11:00 | 12:00 | | | | |
| 4月29日(火) | 10:00 | 11:00 | 12:00 | | | | |

会場練習時間及びチーム

| | コート | ９:05～９:20 | | ９:20～９:35 | | ９:35～９:50 | |
|---|---|---|---|---|---|---|---|
| 4月26日(土) | a | 香　寺 | 姫路西 | 姫路東 | 姫　路 | 県立大附 | 伊　和 |
| | b | 相　生 | 姫路商 | 佐　用 | 飾磨工 | 相生産 | 福　崎 |
| 4月27日(日) | A | | | A2に出場するチーム | | A1に出場するチーム | |
| 4月29日(火) | AA | | | AA2に出場するチーム | | AA1に出場するチーム | |

第１試合の審判・補助役員

| | コート | 主 ・ 副審 | | 補助役員 | |
|---|---|---|---|---|---|
| 4月26日(土) | a | 姫路東 | 姫　路 | 姫路東 | 姫　路 |
| | b | 佐　用 | 飾磨工 | 佐　用 | 飾磨工 |
| 4月27日(日) | A | A2に出場するチーム | | A2に出場するチーム | |
| 4月29日(火) | AA | 本部および派遣 | | AA2に出場するチーム | |

県高体連西播磨支部バレーボール部　公式ホームページ
http://www.hyogo-c.ed.jp/~koutairen/volley/seiban/index_sei.html