平成25年度　秋季西播バレーボール優勝大会(女子)
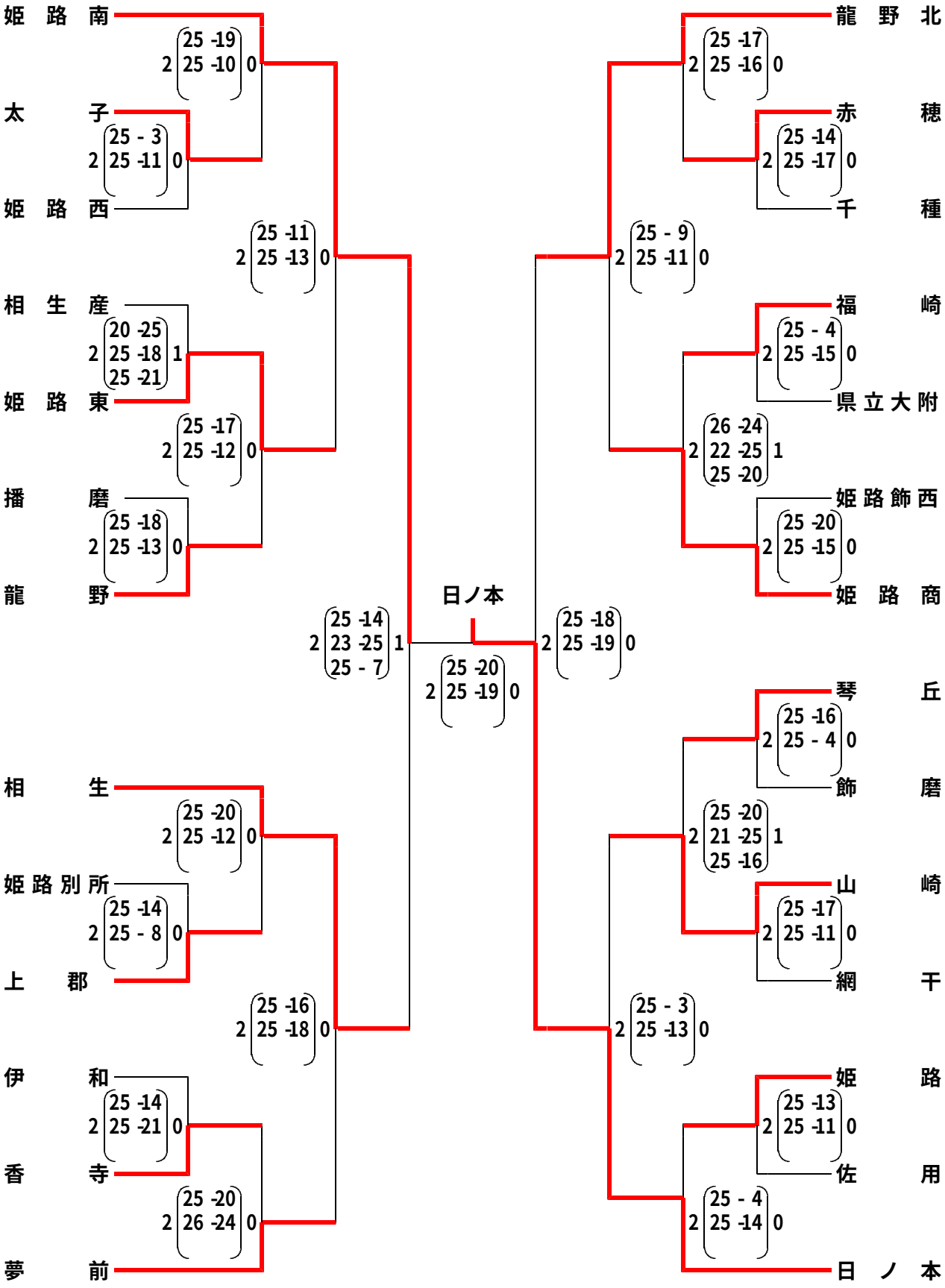
平成25年11月23日(土)　会場　県立姫路南高校
市立琴丘高校
11月24日(日)　県立姫路工業高校