平成24年度

西播高等学校バレーボール秋季優勝大会（女子）
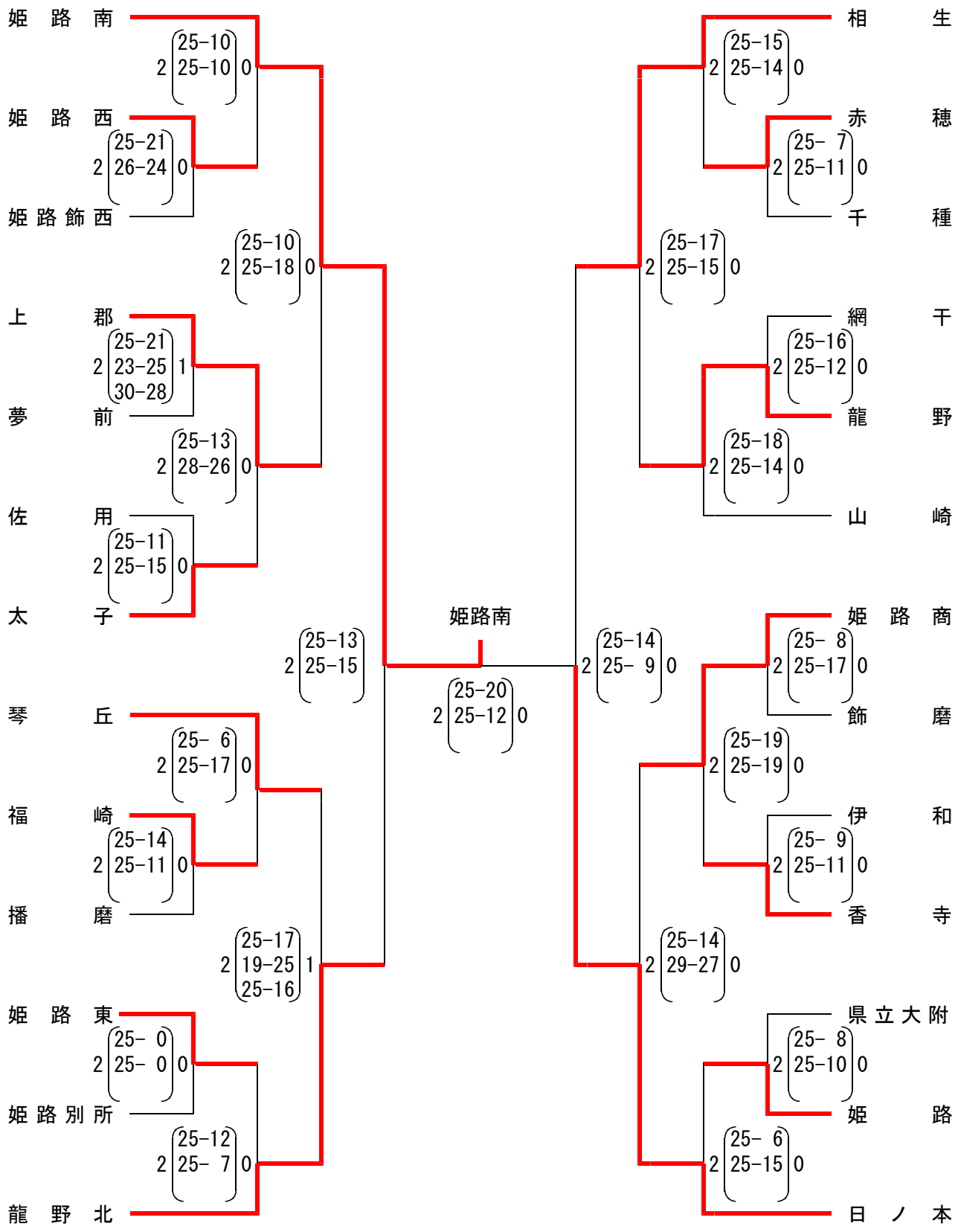
日程及び会場　11月23日（金）　県立姫路南高等学校
市立琴丘高等学校
11月24日（土）　県立姫路南高等学校