平成23年度　前期西播総合体育大会　バレーボールの部 (男子)

期日･会場	4月23日 (土)	a･bコート	県立飾磨工業高等学校	会場責任者 島田
	4月24日 (日)	Aコート	県立飾磨工業高等学校	会場責任者 島田
	4月29日 (金)	AAコート	県立姫路工業高等学校	会場責任者 津田

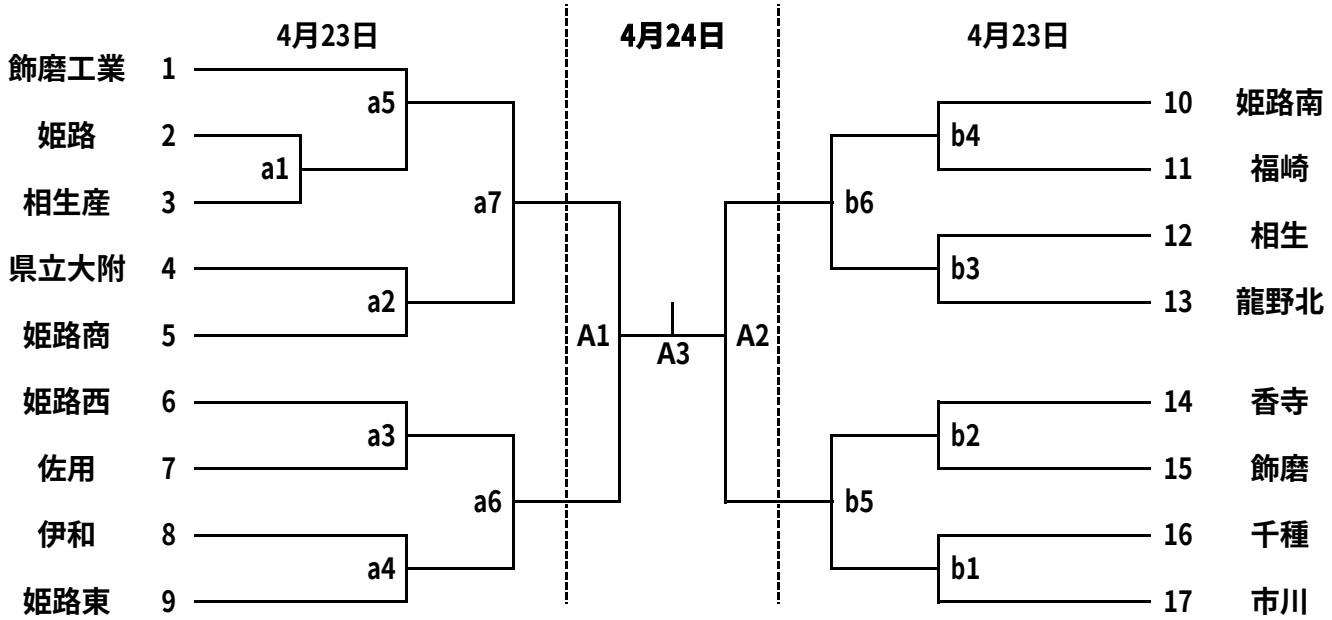

チャレンジマッチ
4月29日(金)

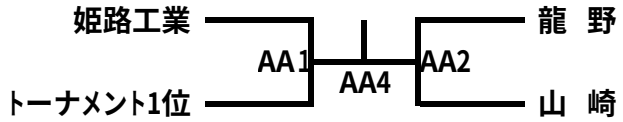

3位決定戦

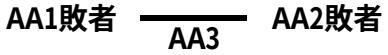

開　　館　　3日間とも 9時00分

試合開始設定時刻

	第1試合	第2試合	第3試合	第4試合	第5試合	第6試合	第7試合
4月23日	10:00	11:00	12:00	13:00	14:00	15:00	16:00
4月24日	10:00	11:00	12:00				
4月29日	10:00	11:00	12:00	13:00			

会場練習時間及びチーム

	コート	9:05～9:20		9:20～9:35		9:35～9:50	
4月23日	a	県立大附	姫路商	姫路西	佐用	姫路	相生産
	b	香寺	飾磨	相生	龍野北	千種	市川
4月24日	A			A2に出場するチーム		A1に出場するチーム	
4月29日	AA			AA2に出場するチーム		AA1に出場するチーム	

第1試合の審判･補助役員

	コート	主 ・ 副審		補助役員	
4月23日	a	姫路西	佐用	姫路西	佐用
	b	相生	龍野北	相生	龍野北
4月24日	A	A2に出場するチーム		A2に出場するチーム	
4月29日	AA	本部および派遣		AA2に出場するチーム	

県高体連西播磨支部バレーボール部　公式ホームページ
http://www.hyogo-c.ed.jp/~koutairen/volley/seiban/index_sei.html