平成22年度　前期西播総合体育大会　バレーボール競技(女子)

日程及び会場		
	4月24日（土）	県立赤穂高校・市立飾磨高校
	4月25日（日）	県立赤穂高校
	4月29日（木）	県立姫路工業高校

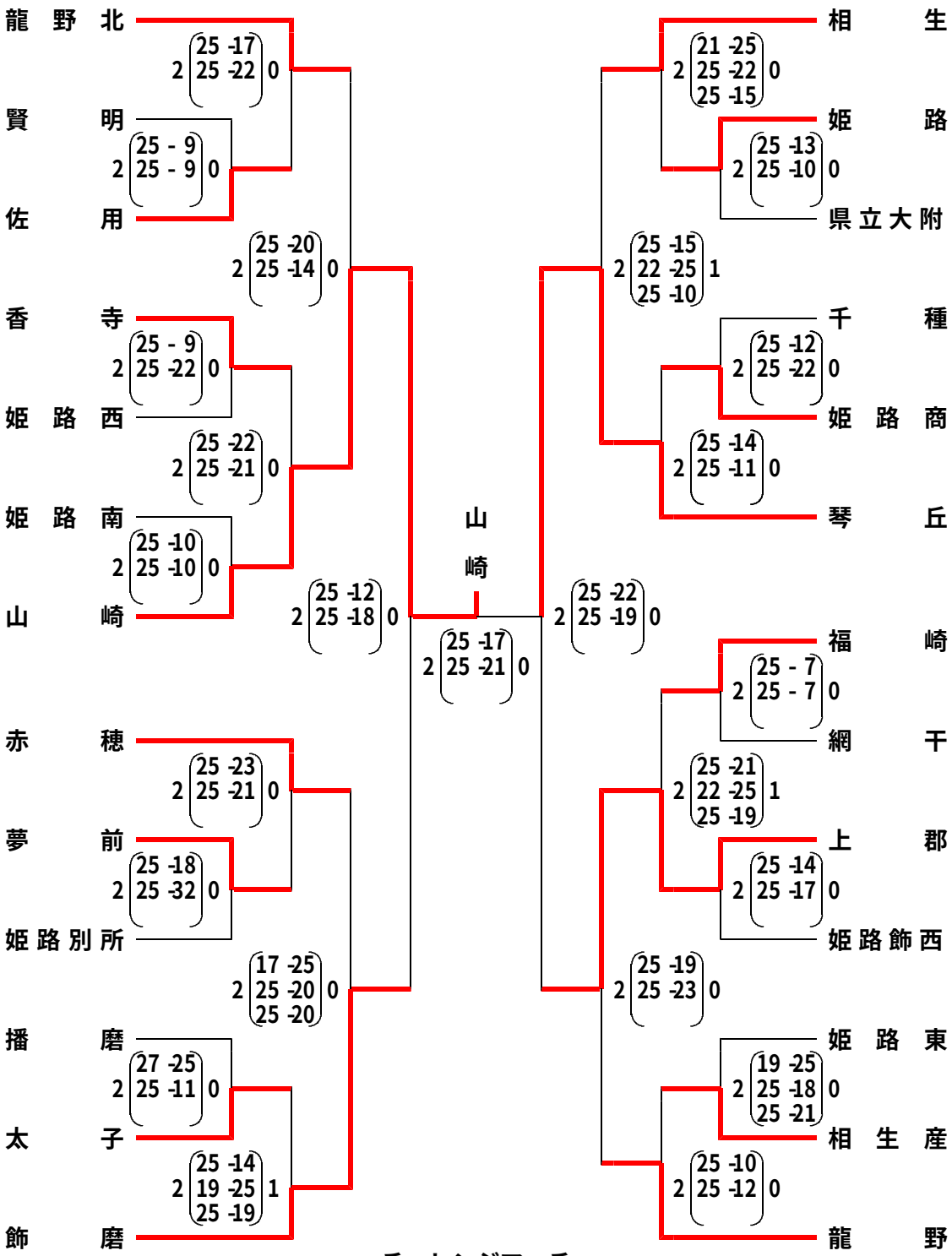

チャレンジマッチ

日ノ本

日ノ本 ― 山崎

2 (25-15, 25-17) 0