平成20年度　前期西播総合体育大会　バレーボール競技(女子)
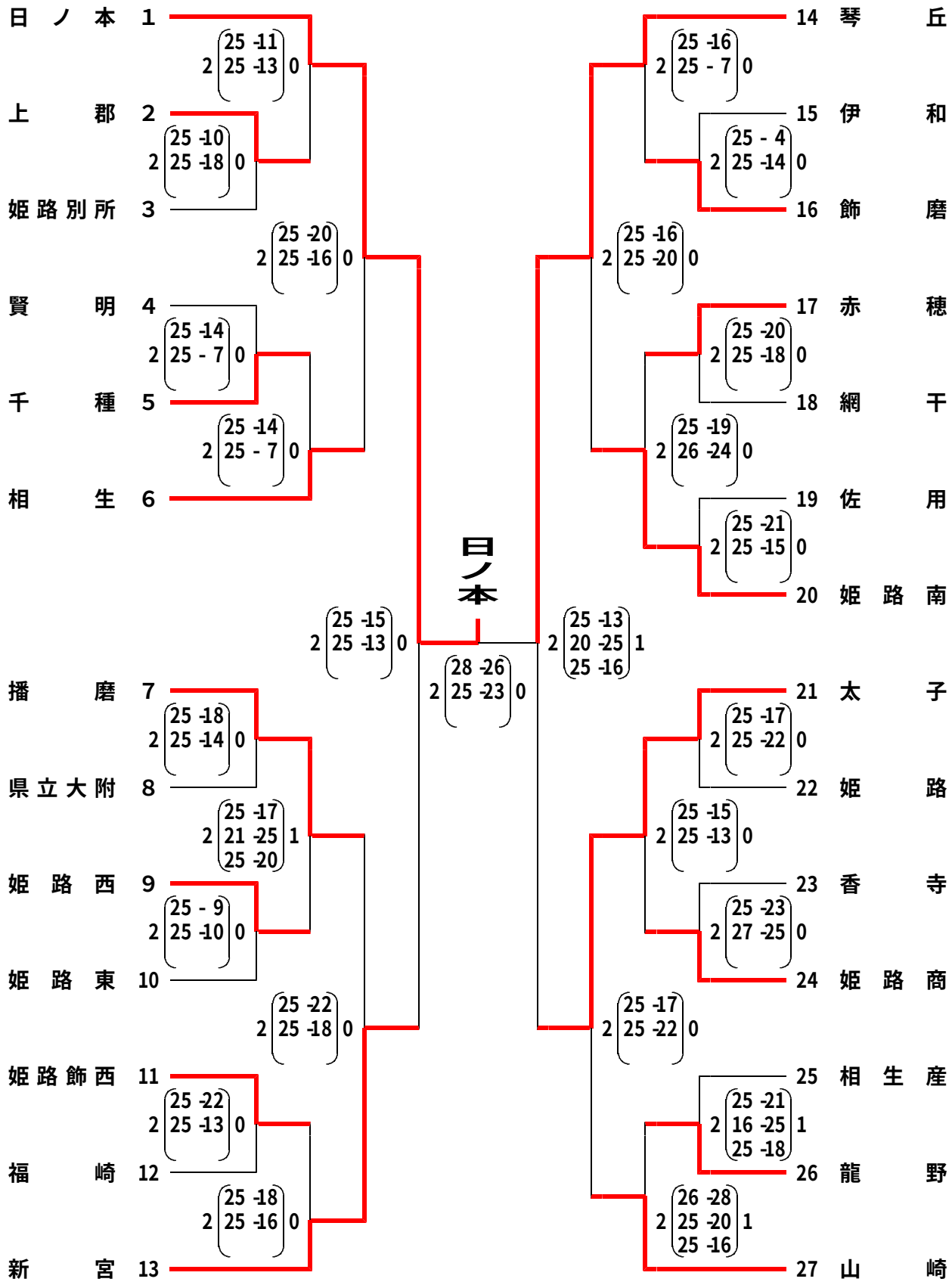
日程及び会場	4月26日（土）	a・bコート	県立相生高校
		c・dコート	市立琴丘高校
	4月27日（日）	B　コート	市立琴丘高校