平成19年度　夏季西播高校バレーボール優勝大会(男子)
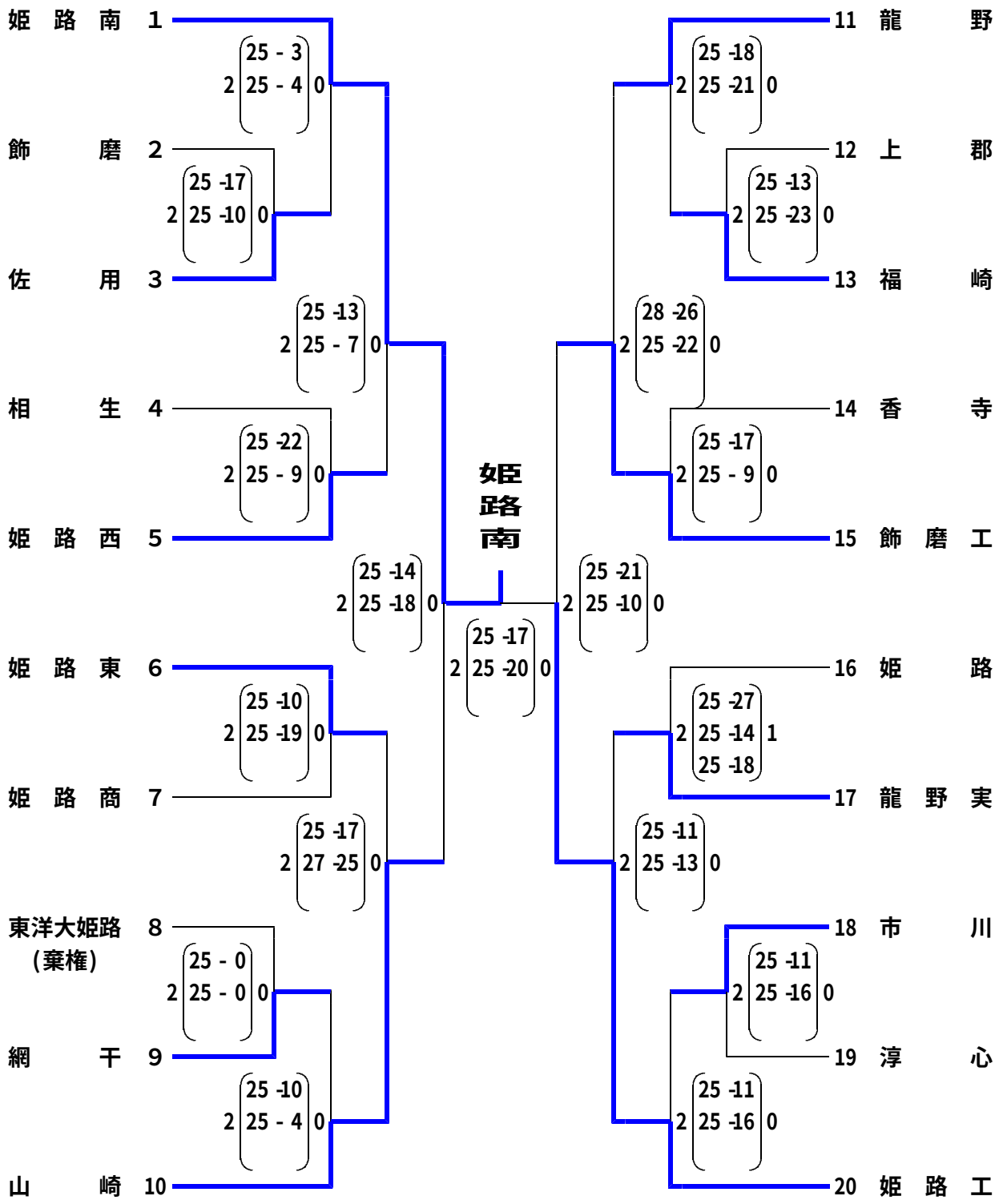
日程及び会場	８月11日（土）	ａ・ｂコート	姫路南高校
	８月12日（日）	Ａコート	姫路南高校