平成18年度　夏季西播高校バレーボール優勝大会（女子）
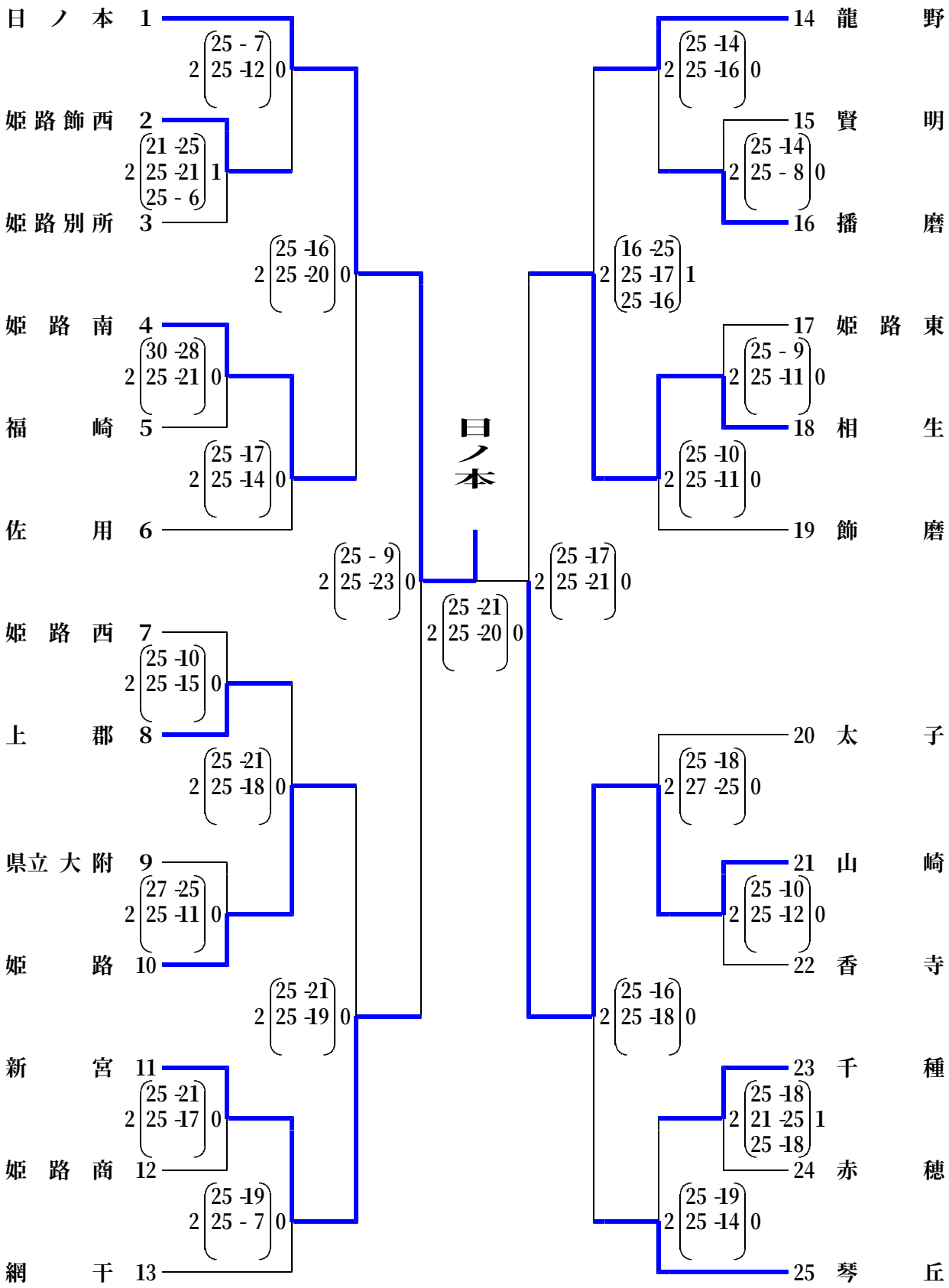
日程及び会場	8月11日(金)	a・bコート	新宮南高校
		c・dコート	相生高校
	8月12日(土)	Bコート	姫路南高校