平成17年度

夏季西播優勝大会 女子の部

日時及び会場　　平成17年８月11日(木) 姫路東高校　１～13
山崎高校　14～27
８月12日(金) 龍野高校　上位４チーム

試合開始設定時間
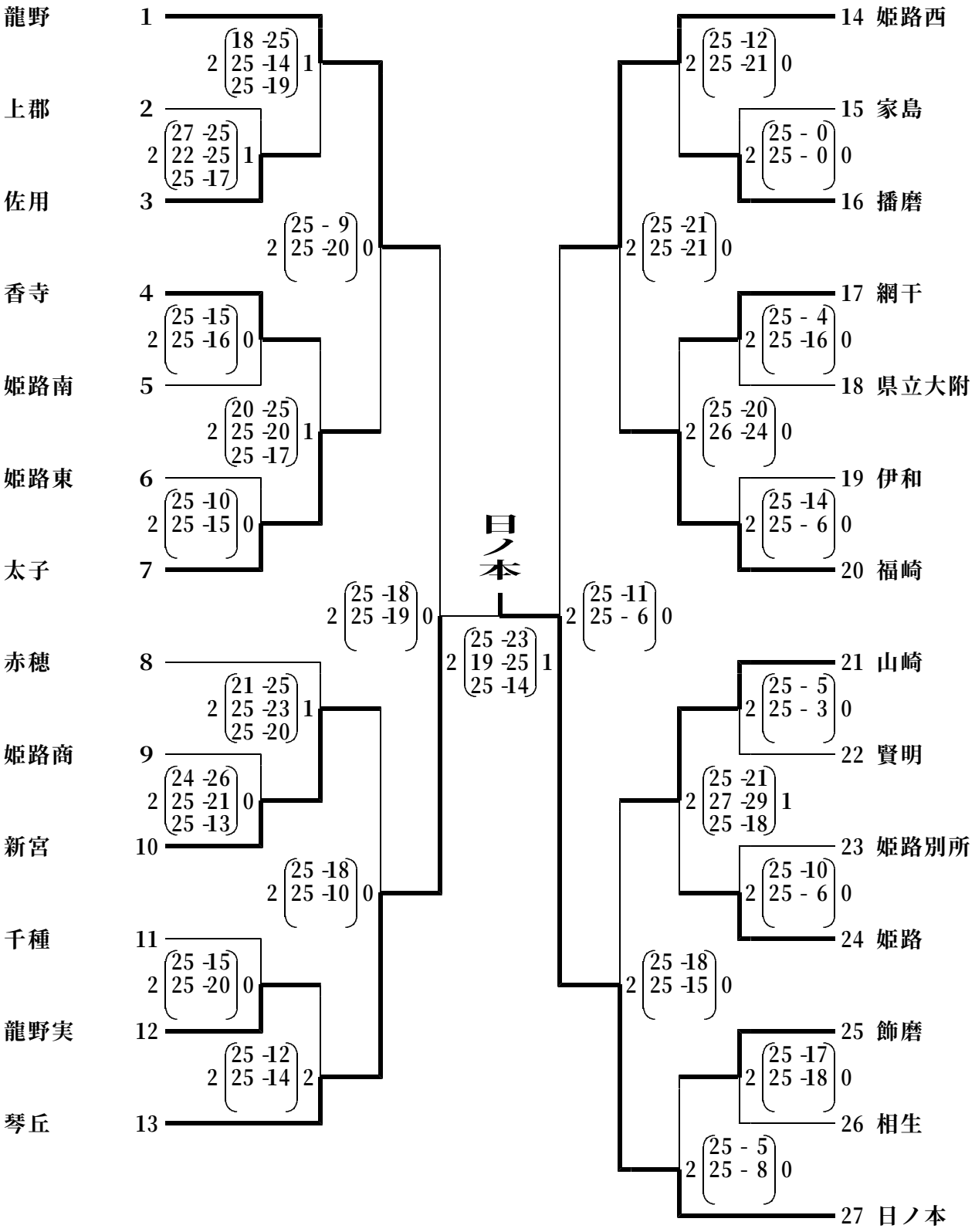
	第1試合	第2試合	第3試合	第4試合	第5試合	第6試合
８月11日	10:00	11:00	12:00	13:00	14:00	15:00
８月12日	10:00	11:00	12:30