第5回　兵庫県高等学校ソフトテニスシングルス大会
平成30年11月10日
三木市吉川総合公園
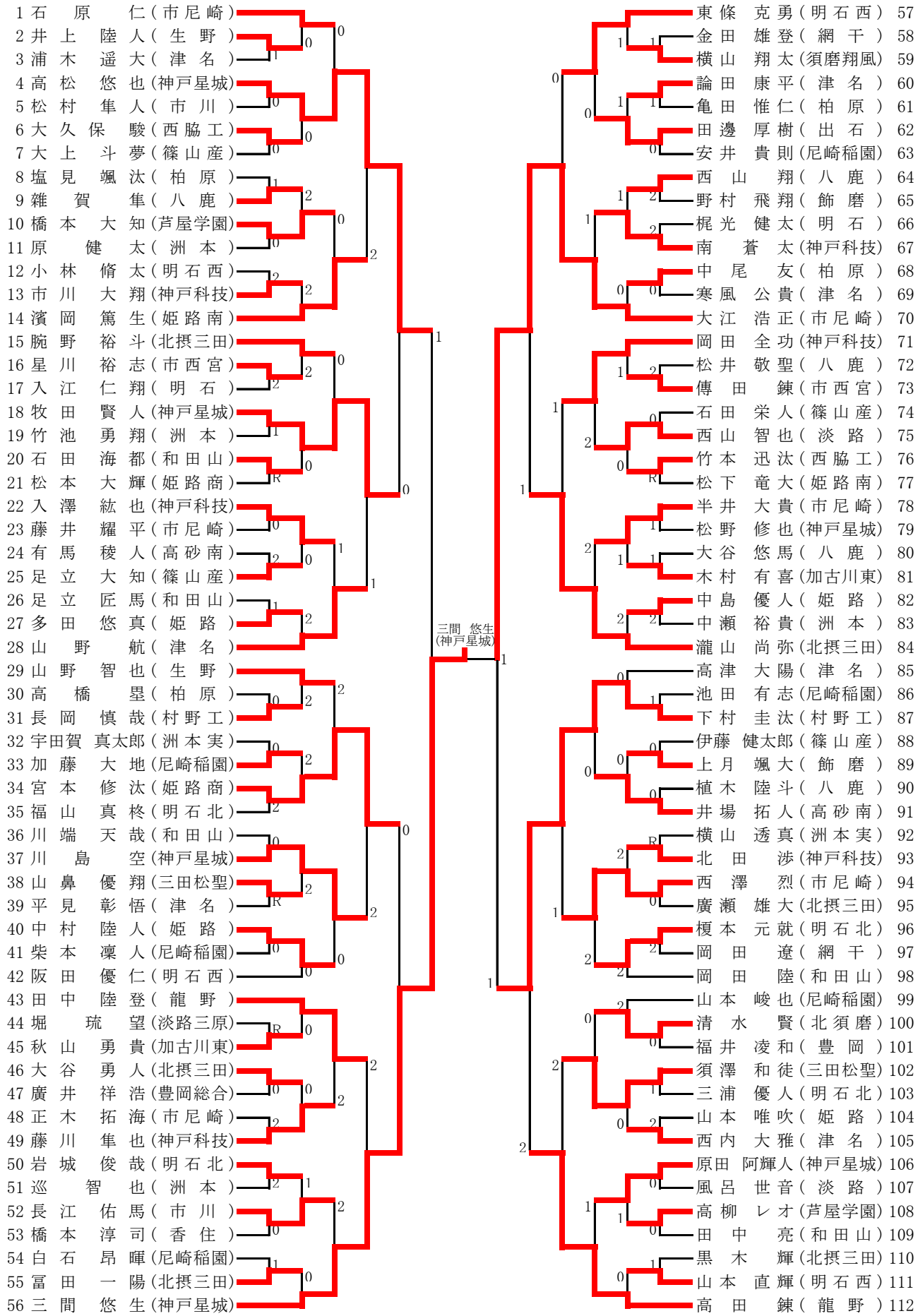
男子の部