令和3年度　兵庫県高等学校ソフトテニス新人中央大会
令和3年11月5日・6日
しあわせの村
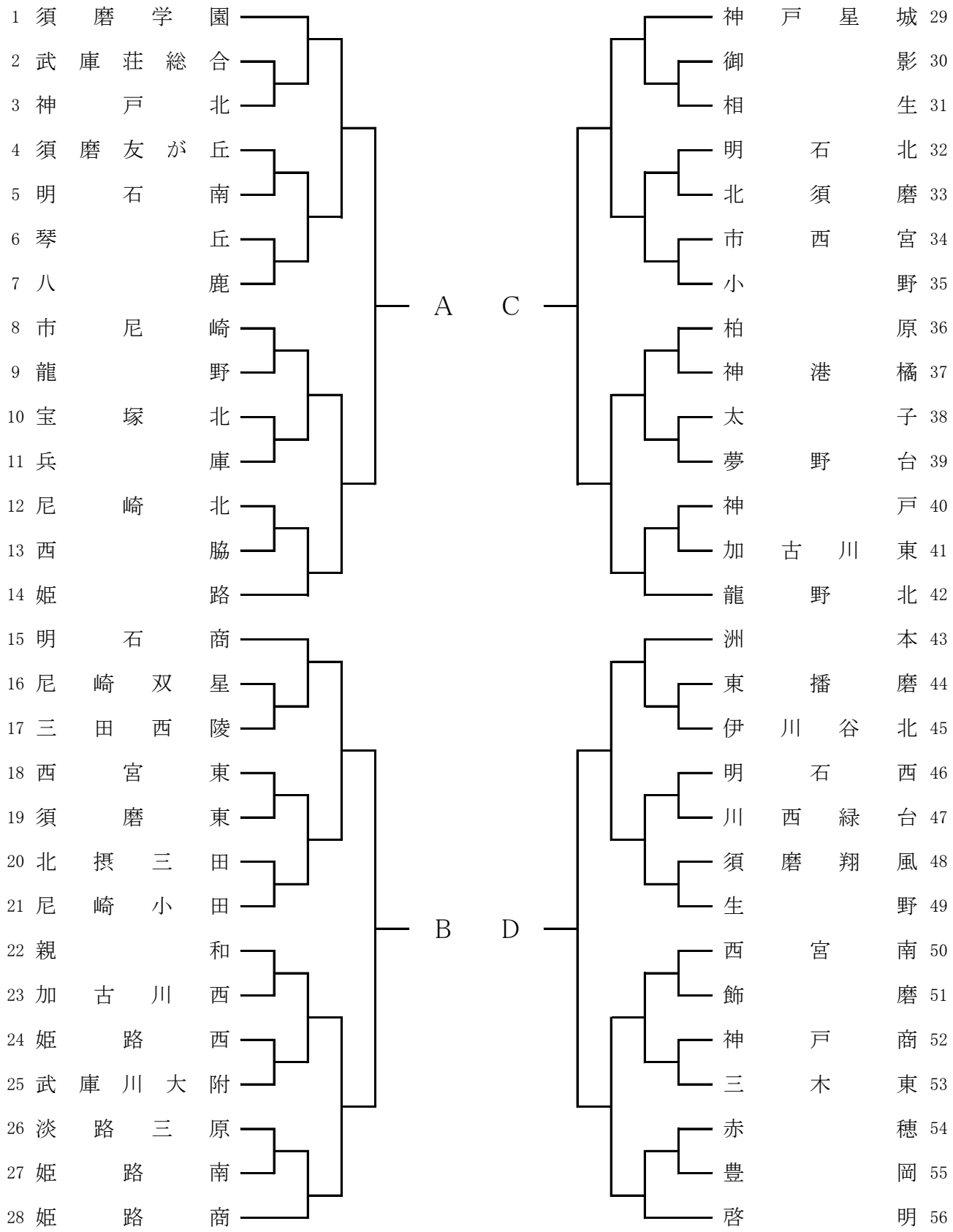
女子団体戦