令和2年度　兵庫県高等学校ソフトテニス新人中央大会
令和2年11月6日・7日
しあわせの村
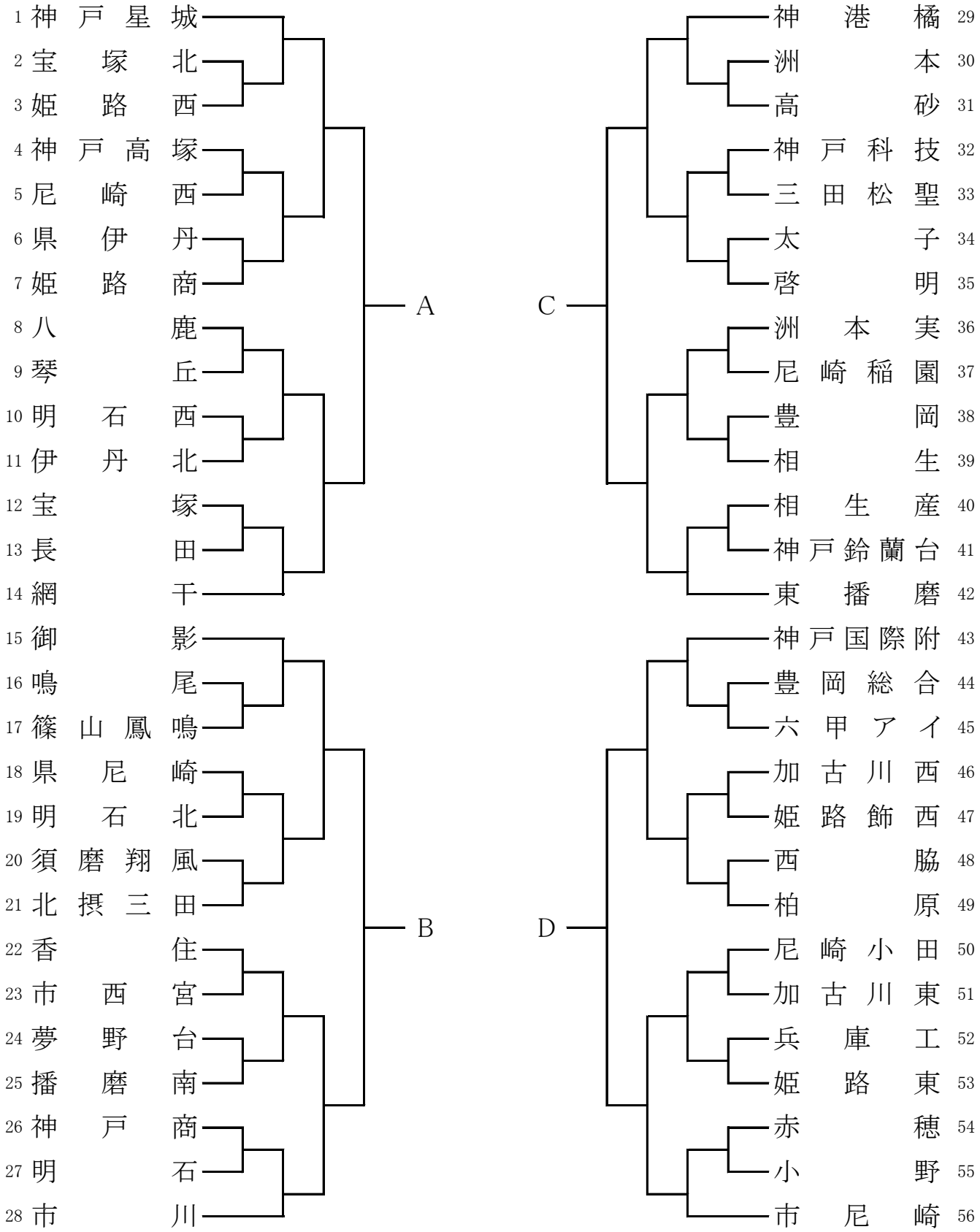
男子団体戦