令和元年度　兵庫県高等学校ソフトテニス新人中央大会
令和元年11月１日・２日
吉川総合公園・しあわせの村
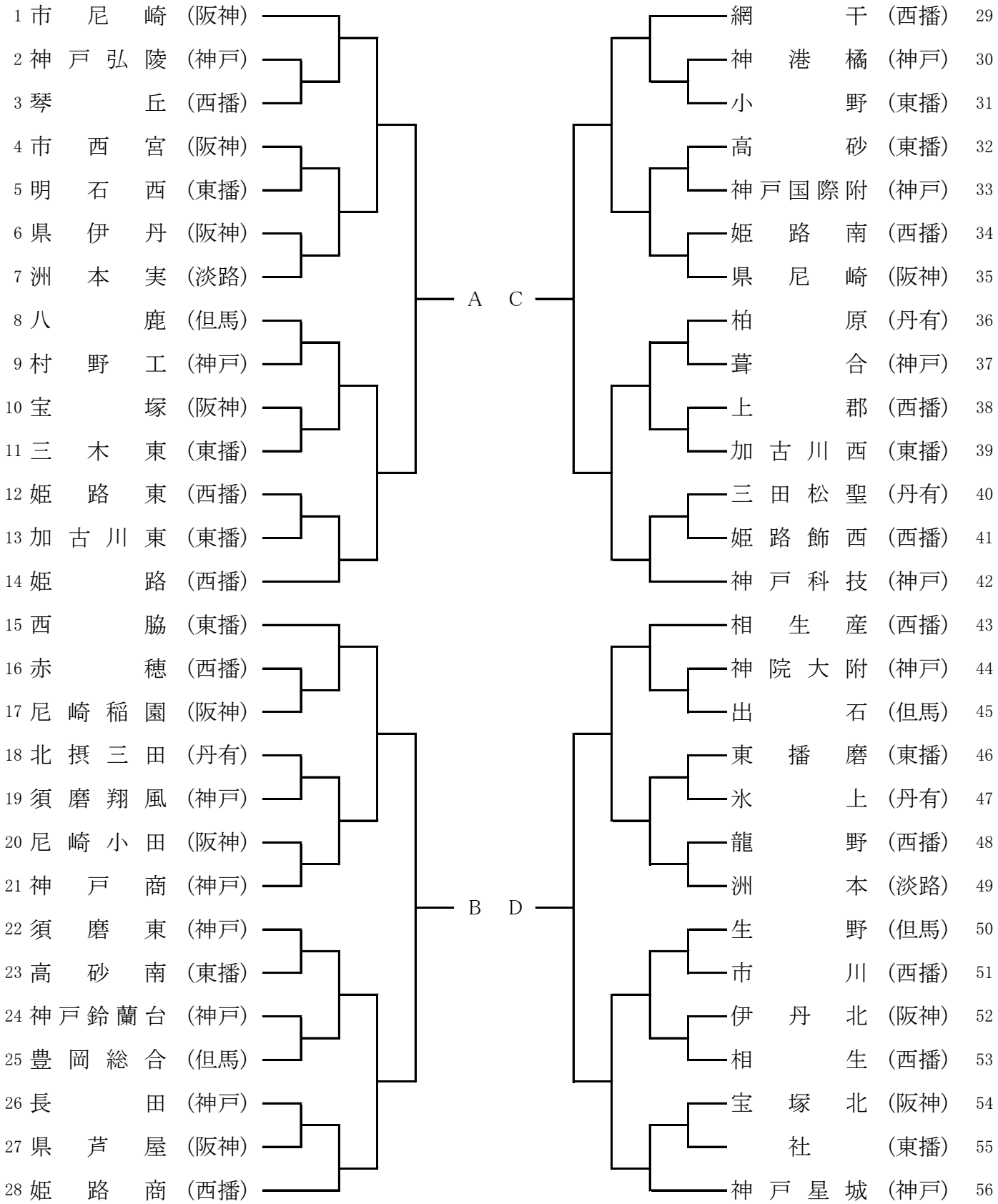
男子団体戦