平成30年度兵庫県高等学校総合体育大会ソフトテニス中央決勝大会
平成30年6月1日・2日
神戸市しあわせの村
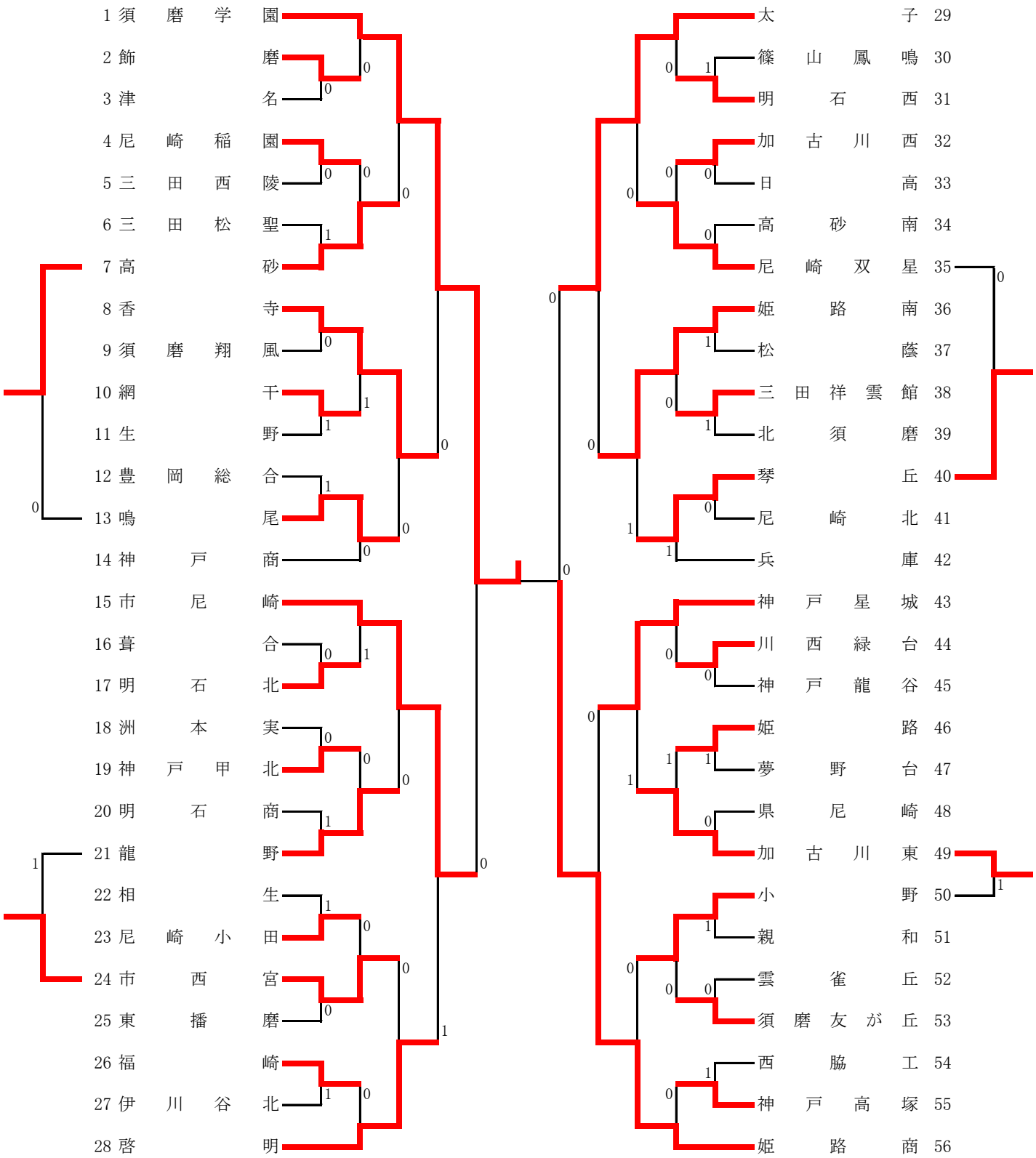
女子団体戦