令和3年度ハイスクールジャパンカップ兵庫県予選
令和3年4月17日
吉川総合運動公園
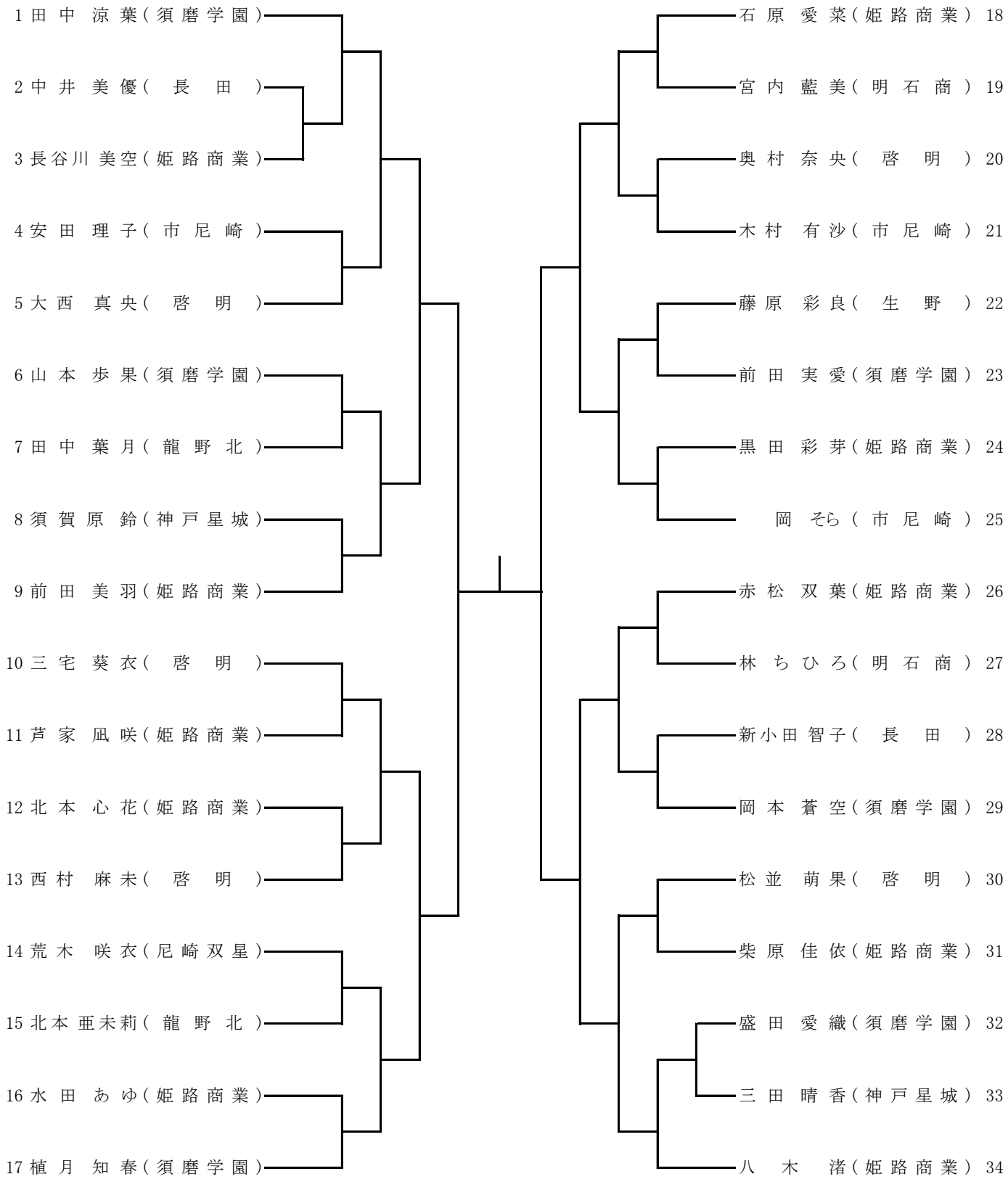
# 女子シングルス