令和2年度兵庫県高等学校総合体育大会代替大会ソフトボール競技
兼　令和2年度兵庫県高等学校ソフトボール選手権大会
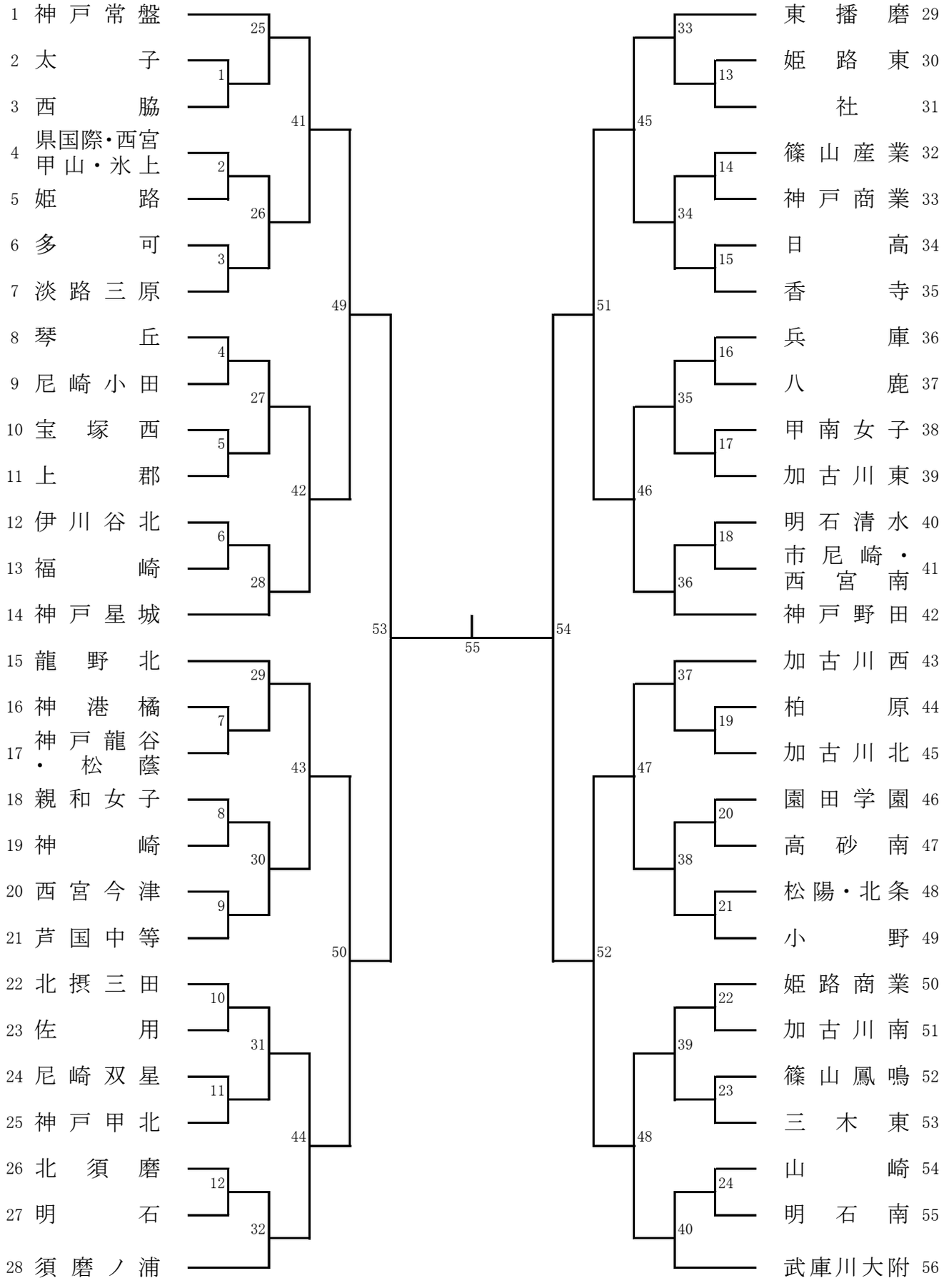
女子の部