第70回兵庫県高等学校新人剣道大会

男子個人
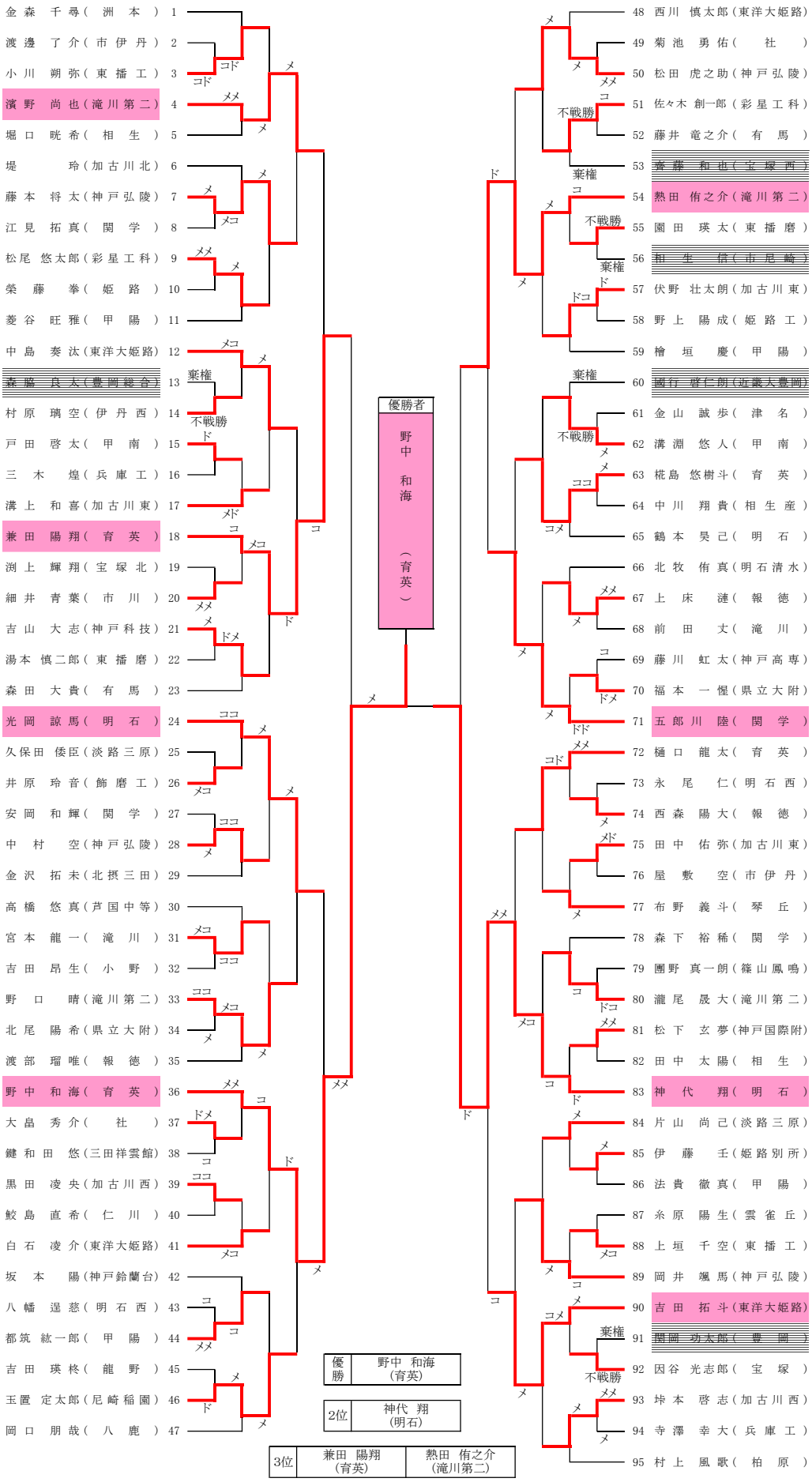
11月3日(金)