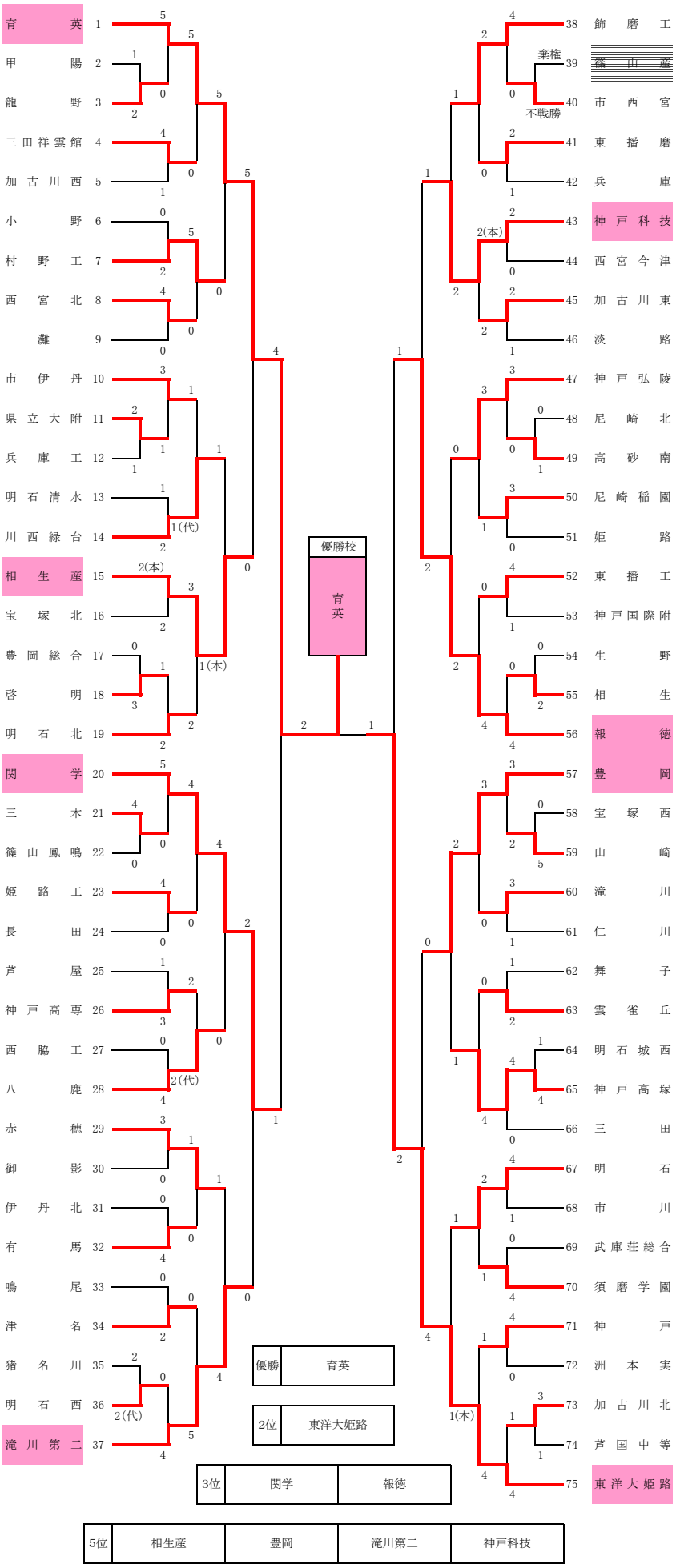第66回兵庫県高等学校総合体育大会
男子団体
令和4年6月4日（土）