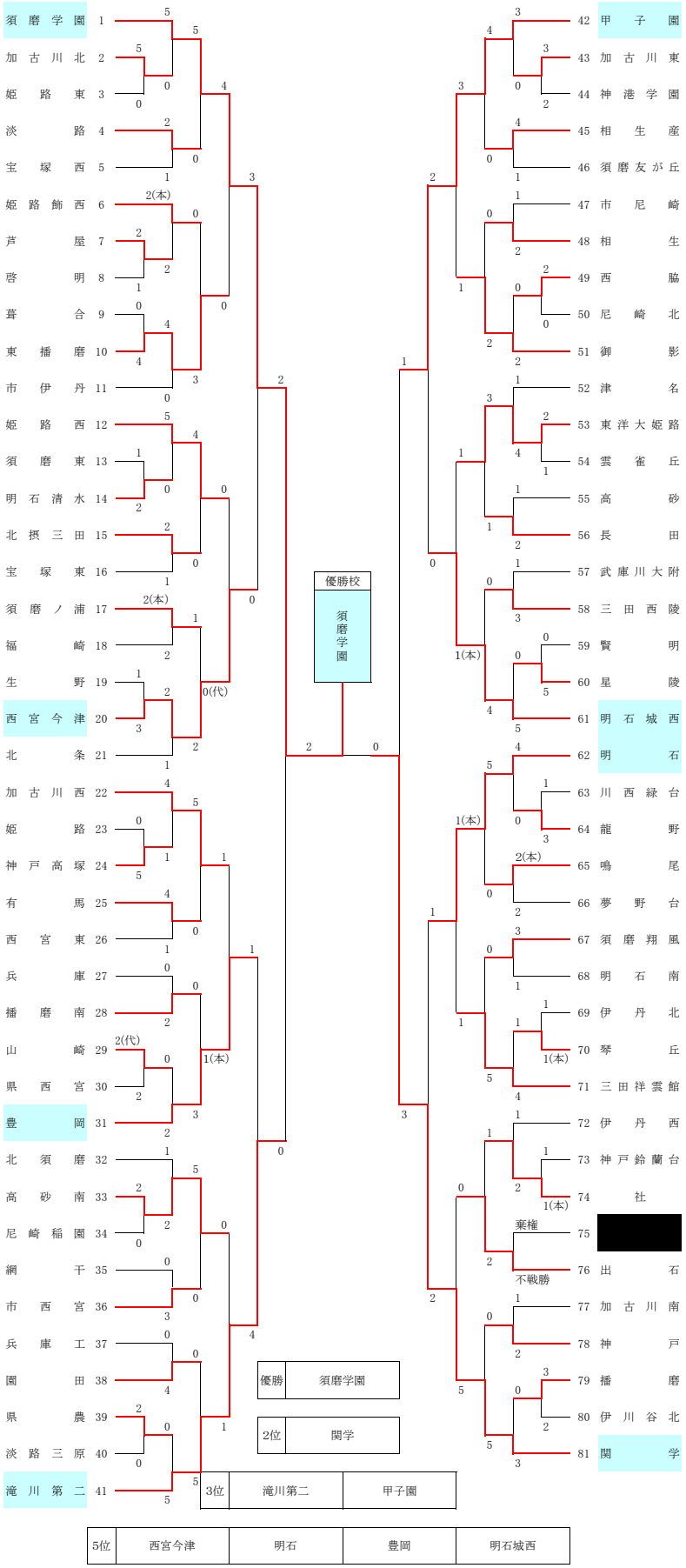第62回兵庫県高等学校新人剣道大会
女子団体試合
平成27年11月8日(日)