第62回兵庫県高等学校新人剣道大会

男子団体試合
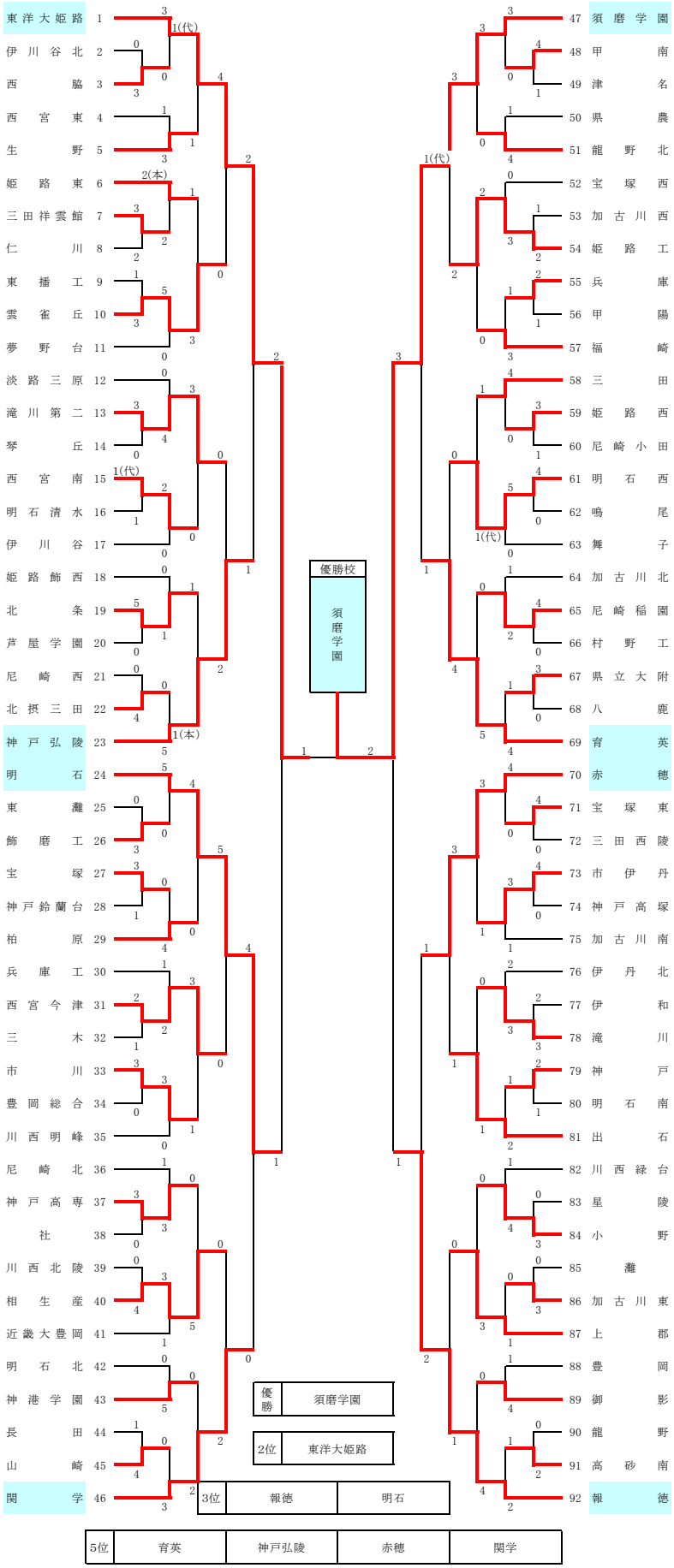
平成27年11月7日（土）