第63回兵庫県高等学校総合体育大会柔道競技
兼　第68回全国高等学校柔道大会兵庫県予選
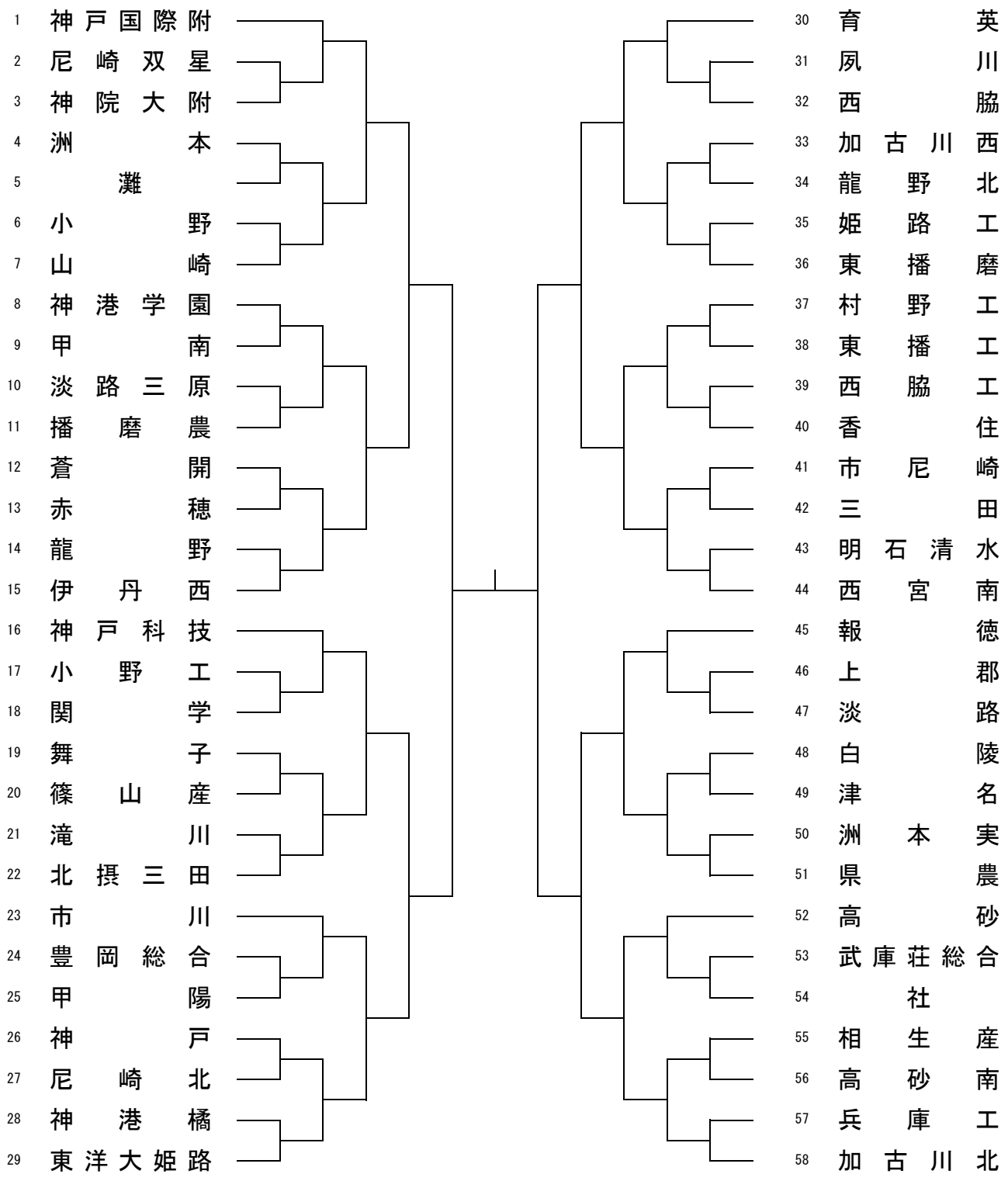
男子団体戦