第107回兵庫県高等学校定時制通信制軟式野球大会

開催日　：　平成23年5月14日(土)～6月18日(土)

全日程終了致しました。ありがとうございました。

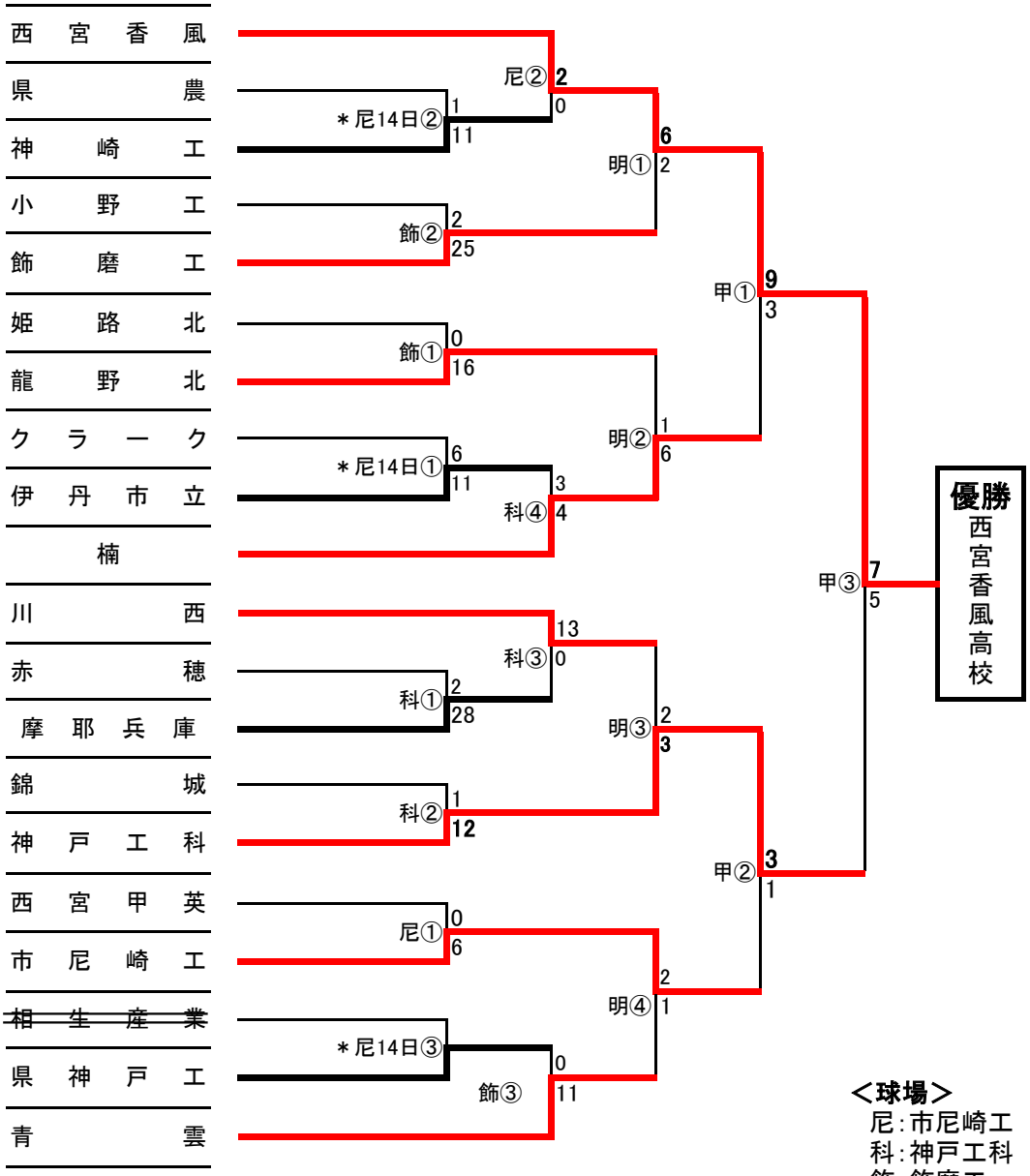

1回戦

神戸工科高校　①9:00 ②11:30 ③14:00 ④16:30　**済**

市立尼崎工業高校　①10:00 ②12:30　時間注意　**済**

＊市立尼崎工業高校14日(土)　①9:00 ②11:30 ③14:00　**済**

飾磨工業高校　①9:00 ②11:30 ③14:00　**済**

準々決勝(6月5日)
明石第一野球場
①9:00 ②11:00 ③13:00 ④15:00　**済**

準決勝・決勝(6月18日)
甲子園浜野球場
①9:00 ②11:30 ③14:30　**済**

＜球場＞
尼：市尼崎工
科：神戸工科
飾：飾磨工
甲：甲子園浜球場
明：明石球場第1野球場