第105回兵庫県高等学校定時制通信制軟式野球大会

開催日 ： 平成22年5月16日（日）～6月6日（日） （予備日 5月23日 6月13日）

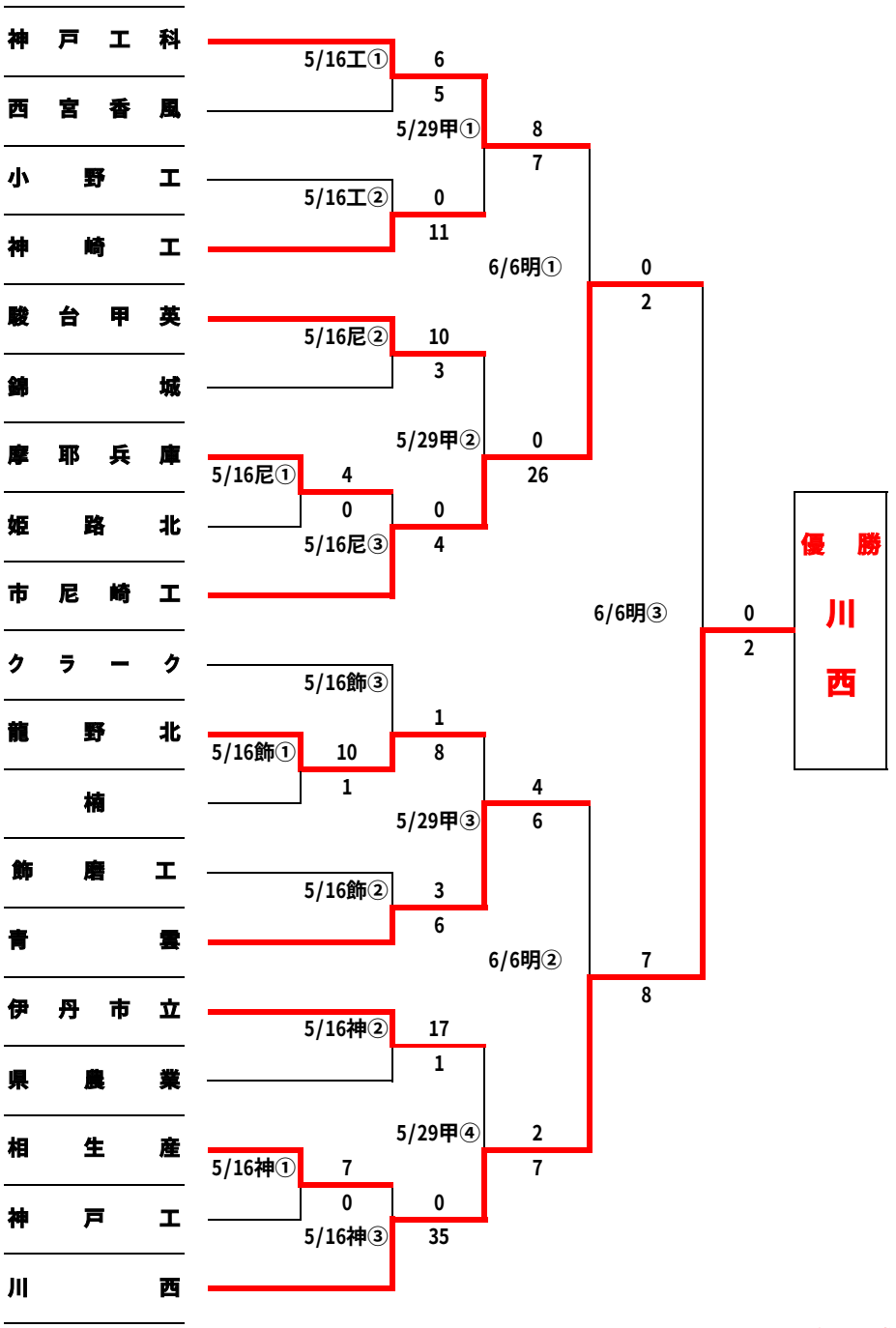

1回戦

神戸工科高校	① 10:00
	② 12:00
市立尼崎工業高校	① 10:00
	② 12:00
	③ 14:00
飾磨工業高校	① 10:00
	② 12:00
	③ 14:00
県神戸工業高校	① 10:00
	② 12:00
	③ 14:00

準々決勝

甲子園浜球場	① 9:00
	② 11:00
	③ 13:00
	④ 15:00

準決勝・決勝

明石球場第1野球場

準決勝	① 9：00
	② 11:30
決 勝	③ 14：30

＜球場＞

神：神戸工
尼：市尼崎工
工：神戸工科
飾：飾磨工
甲：甲子園浜球場
明：明石球場第1野球場

優 勝	川西高等学校
準優勝	市立尼崎工業高等学
3 位	青雲高等学校
3 位	神戸工科高等学校