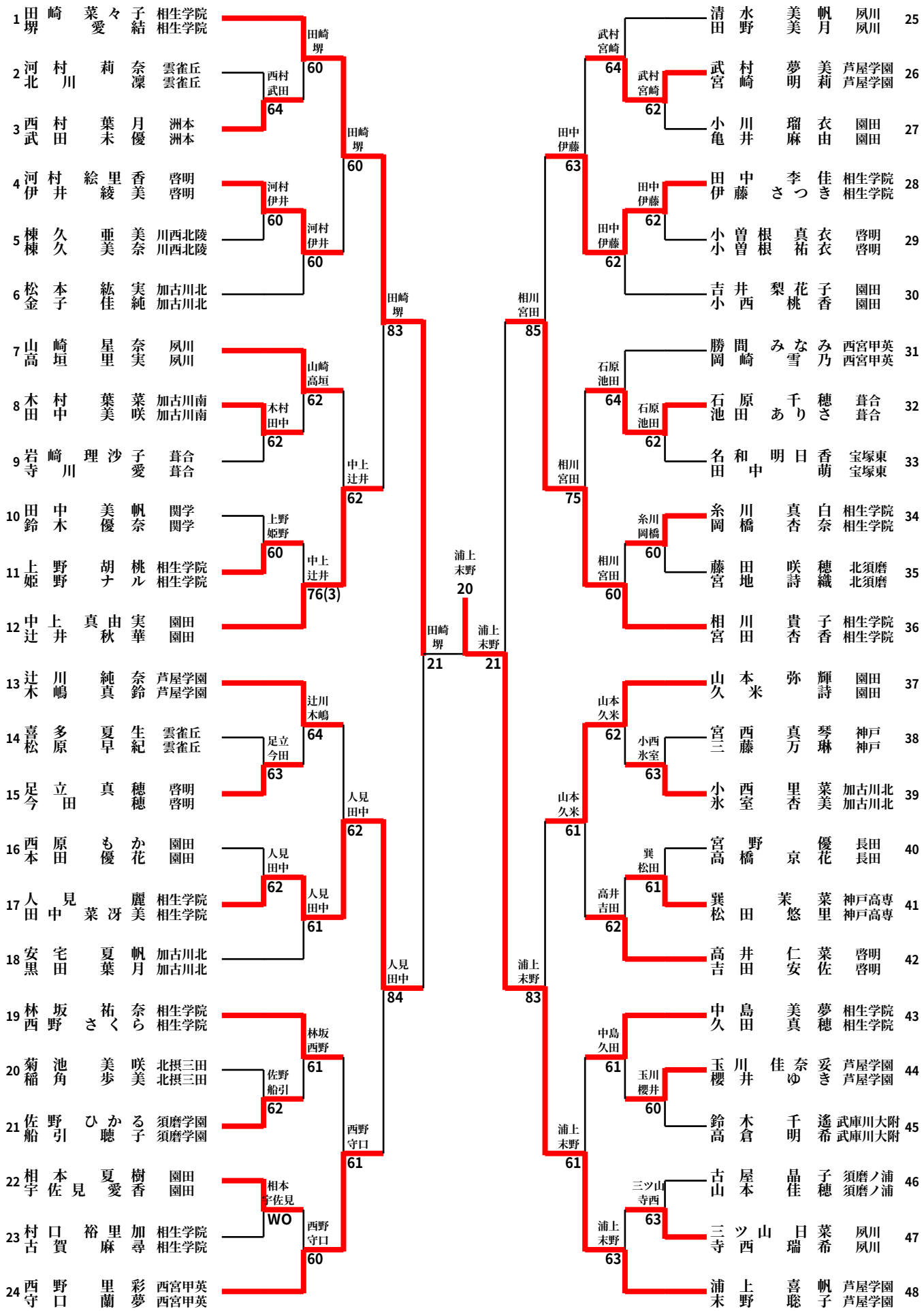# 第61回 県下高等学校春季テニス大会（女子ダブルス本戦）